INSTALLATION GUIDE
GUIDED'INSTALLATION
GUÍA PARA INSTALACIÓN

ALCOVE SHOWER WALL KIT
KIT DE PAROI DE DOUCHE ALCÔVE
KIT DE PARED DE DUCHA ALCOVA

SW2-SMC-GMR/ SW2-SMC-GSL/
SW2-SMC-ST/ SW2-SMC-WMR

03-15-2025

TO GET STARTED

Before you begin, read all instructions carefully.

This manual is a graphic reference for installation purposes. Some graphic elements and components may differ.

Consult local building codes to ensure that installation complies with standards in your area.

Inspect unit carefully to ensure there is no damage or defects. If such is the case, contact your distributor. If damage has occurred during transport, contact your carrier.

Make sure you have received all parts (tools not included)

The installation has to be done by a specialist.

POUR COMMENCER

Avant de débuter les travaux, lisez attentivement les instructions d'installation.

Ce manuel est une référence graphique pour l'installation. Certains éléments graphiques et composantes peuvent différer.

Consultez le code du bâtiment de votre région, afin que l'installation respecte les normes en vigueur.

Lors de la réception, inspectez le produit afin de vérifier que tout soit en bonne condition. Si un problème survient, signalez immédiatement le distributeur. Si le dommage est causé par le transporteur, contactez le immédiatement.

Assurez-vous que toutes les pièces sont incluses. (outils ne sont pas inclus)

L'installation doit être faite par un professionnel.

PARA COMENZAR

Leer todas las instrucciones cuidadosamente antes de empezar.

Este manual es una referencia gráfica para propósitos de instalación. Puede que algunos elementos y componentes gráficos varíen.

Consultar los códigos locales para asegurarse de que la instalación cumpla con las normas en su zona.

Inspeccionar la unidad cuidadosamente para asegurarse de que no tiene defectos ni está dañada. De ser así, póngase en contacto con su distribuidor. Si los daños sucedieron durante el transporte, contactar a su transportista.

Asegurarse de haber recibido todas las piezas (no se incluyen herramientas).

La instalación debe ser realizada por un especialista.

IMPORTANT NOTES

The prepared drain hole has a diameter of 50 mm and is adapted to standard rubber reductions available on the market. The kit does not include a reduction.

The room in which the cabin is installed has an efficient and effective ventilation system.

The place where the cabin is installed has an even, horizontal floor on the same level as the rest part of the room, even vertical walls, and the angle between them is 90 °.

Installation requires at least 2 persons. Use safety goggles as well as gloves during installation.

Glass is fragile, handle with caution.

NOTES IMPORTANTES

Le trou de vidange préparé a un diamètre de 50 mm et est adapté à la norme réductions de caoutchouc disponibles sur le marché. Le kit ne comprend pas de réduction.

La pièce dans laquelle la cabine est installée a une ventilation efficace et efficiente système.

L'endroit où la cabine est installée a un sol plat et horizontal au même niveau comme le reste de la pièce, même verticale murs, et l'angle entre eux est de 90 °.

L'installation nécessite au moins 2 personnes. Utilisez des lunettes de sécurité ainsi que des gants pendant l'installation.

Le verre est fragile, manipuler avec précaution.

AVISOS IMPORTANTES

El orificio de drenaje preparado tiene un diámetro de 50 mm y se adapta a la norma reducciones de caucho disponibles en el mercado.El kit no incluye reducción.

La habitación en la que está instalada la cabina. tiene una ventilación eficiente y eficaz sistema.

El lugar donde se instala la cabina tiene un suelo uniforme y horizontal al mismo nivel como el resto de la habitación, incluso vertical paredes, y el ángulo entre ellas es de 90°.

La instalación requiere al menos 2 personas. Utilice gafas de seguridad además de guantes. durante la instalación.

El vidrio es frágil, manéjelo con precaución.

TOOLS NEEDED

(not included)

OUTILS REQUIS

(non inclus)

HERRAMIENTAS NECESARIAS

(no incluidas)

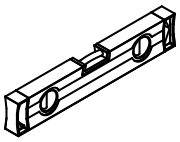

NIVEAU
LEVEL
NIVEL

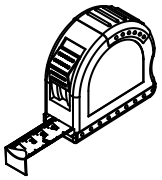

RUBAN À MESURER
MEASURING TAPE
CINTA PARA MEDIR

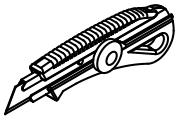

COUTEAU DE PRECISION
PRECISION KNIFE
PRECISIÓN DE CUCHILLA

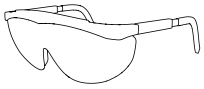

Safety glasses
Lunettes de sécurité
Gafas de seguridad

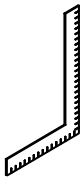

ÉQUERRE
SET SQUARE
ESCUADRA

SILICONE
SILICONE
SILICIO

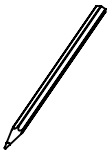

CRAYON
PENCIL
LÁPIZ

Work gloves
Gants de travail
Guantes de trabajo

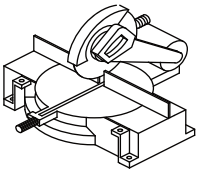

Miter saw
Scie à onglet
Sierra ingletadora

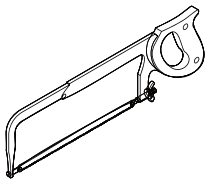

Hacksaw
Scie à métaux
Sierra de arco

WALL PANELS INSTALLATION

INSTALLATION DES PANNEAUX MURAUX

INSTALACIÓN DE LOS PANELES DE PARED

1

Ensure the wall panels are installed in an area with at least 13°C (55°F), dry conditions, and clean, smooth walls free from dust or contaminants.

Measure, mark, and drill the faucet holes on the drain-end wall.

If you need to cut the wall panel to match your opening requirements, measure and mark the lines, apply masking tape, cut from the finished side, drill with a scrap piece of wood underneath, and dry fit the panel, adjusting as needed.

Assurez-vous que les panneaux muraux sont installés dans un environnement à au moins 13°C (55°F), avec des conditions sèches et des murs propres, lisses et exempts de poussière ou de contami-nants.

Mesurez, marquez et percez les trous pour le robinet sur le mur du côté du drain.

Si vous devez couper le panneau mural pour correspondre aux dimensions de votre ouverture, mesurez et marquez les lignes, appliquez du ruban de masquage, coupez depuis le côté fini, percez avec un morceau de bois en dessous, puis ajustez le panneau à sec si nécessaire.

Asegúrese de que los paneles de pared se instalen en un área con al menos 13°C (55°F), condiciones secas y paredes limpias y lisas, libres de polvo o contaminantes.

Mida, marque y perfore los agujeros para el grifo en el muro del extremo del desagüe.

Si necesita cortar el panel de pared para ajustarlo a los requisitos de la abertura, mida y marque las líneas, aplique cinta adhesiva, corte desde el lado terminado, perfore con un trozo de madera debajo y ajuste el panel en seco según sea necesario.

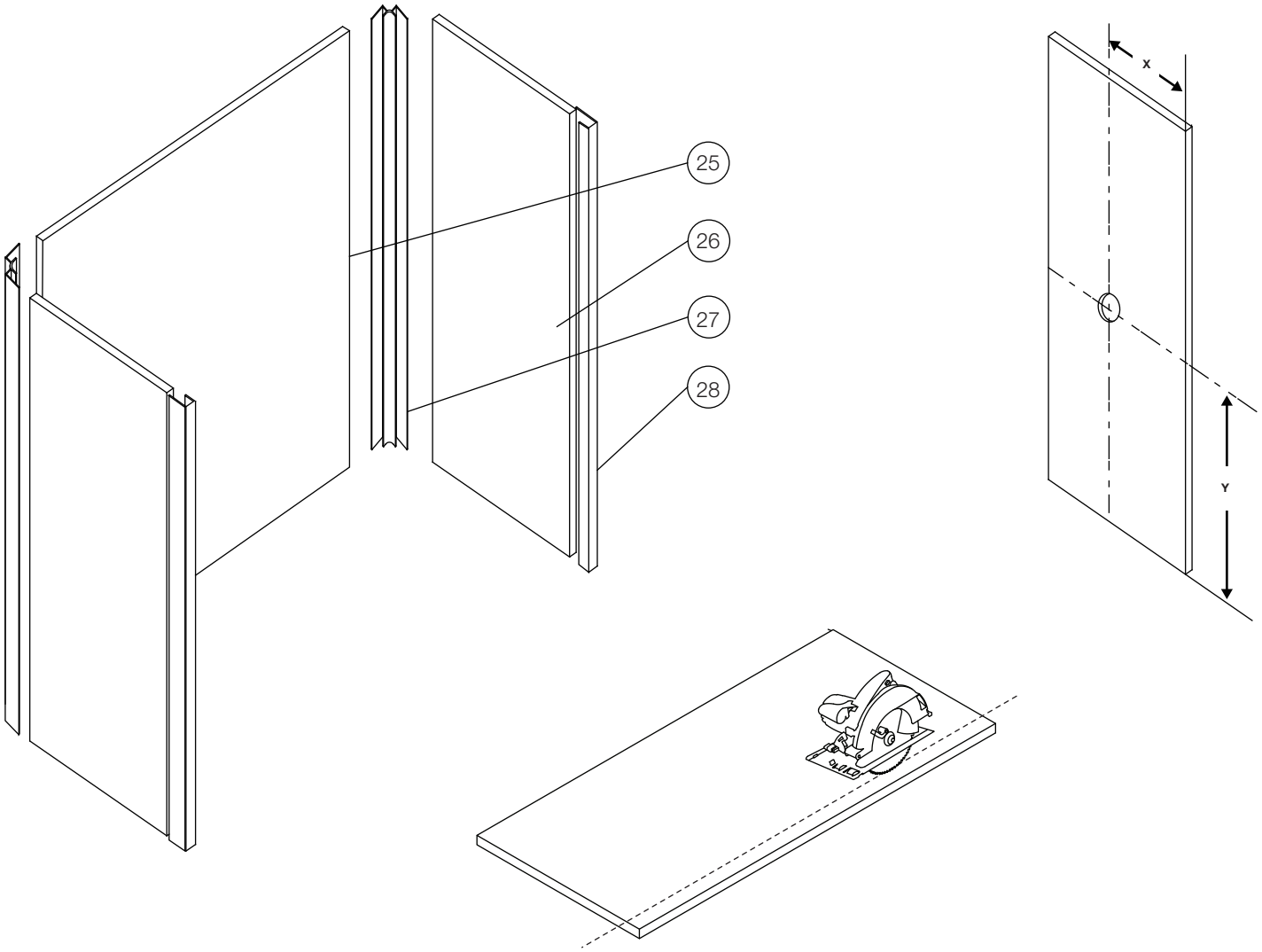

2

Clean the back side of the back shower wall panel (25) with a non-oil-based solvent.

Apply construction double tape and silicone to the wall. Apply silicone in the groove of the aluminum joints and slide both onto the back wall as shown.

Move the assembly towards the back of the opening and press firmly into place, ensuring full contact.

Nettoyez l'arrière du panneau mural arrière de douche (25) avec un solvant non huileux.

Appliquez du ruban double face et du silicone sur le mur. Appliquez du silicone dans la rainure des joints en aluminium et faites glisser les deux sur le mur arrière comme indiqué.

Déplacez l'ensemble vers l'arrière de l'ouverture et appuyez fermement en place, en vous assurant d'un contact complet.

Limpie el reverso del panel posterior de pared de la ducha (25) con un disolvente no a base de aceite.

Aplique cinta doble cara y silicona en la pared. Aplique silicona en la ranura de los joints de aluminio y deslice ambos sobre la pared trasera como se muestra.

Mueva el conjunto hacia la parte posterior de la abertura y presione firmemente en su lugar, asegurando un contacto total.

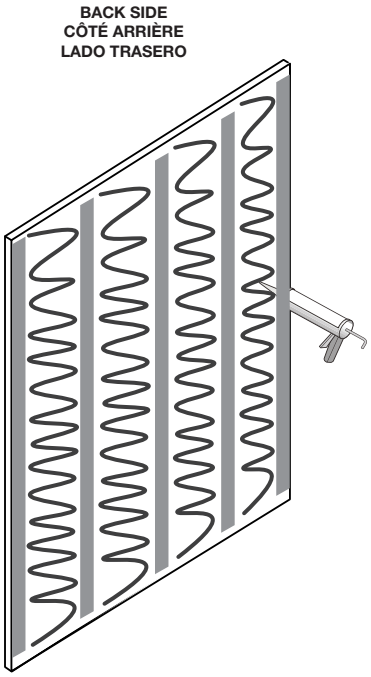

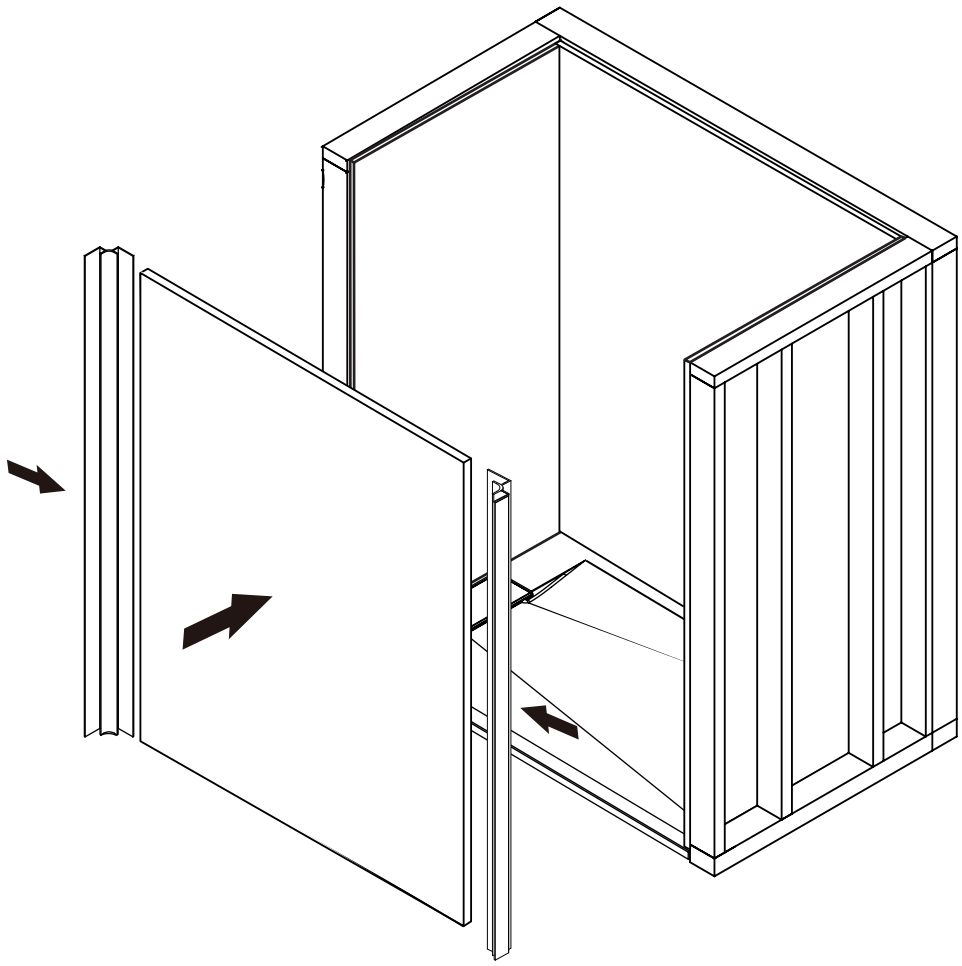

3

Clean the back side of the side shower wall panel (26) with a non-oil-based solvent.

Apply construction double tape and silicone to the wall. Apply silicone in the groove of the aluminum joint and slide the side shower wall panel into place. Press firmly to ensure full contact.

Nettoyez l'arrière du panneau mural latéral de douche (26) avec un solvant non huileux.

Appliquez du ruban double face et du silicone sur le mur. Appliquez du silicone dans la rainure du joint en aluminium et faites glisser le panneau mural latéral de douche en place. Appuyez fermement pour assurer un contact complet.

Limpie el reverso del panel lateral de pared de la ducha (26) con un disolvente no a base de aceite.

Aplique cinta doble cara y silicona en la pared. Aplique silicona en la ranura del joint de aluminio y deslice el panel lateral de la ducha en su lugar. Presione firmemente para asegurar un contacto total.

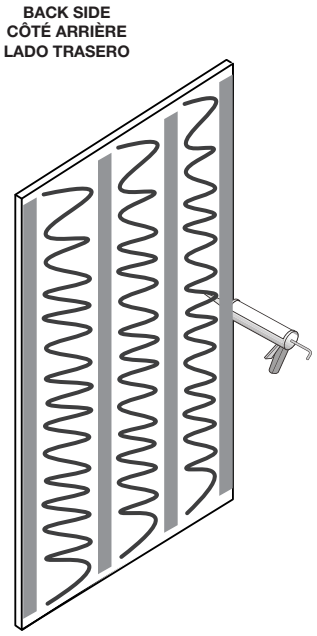

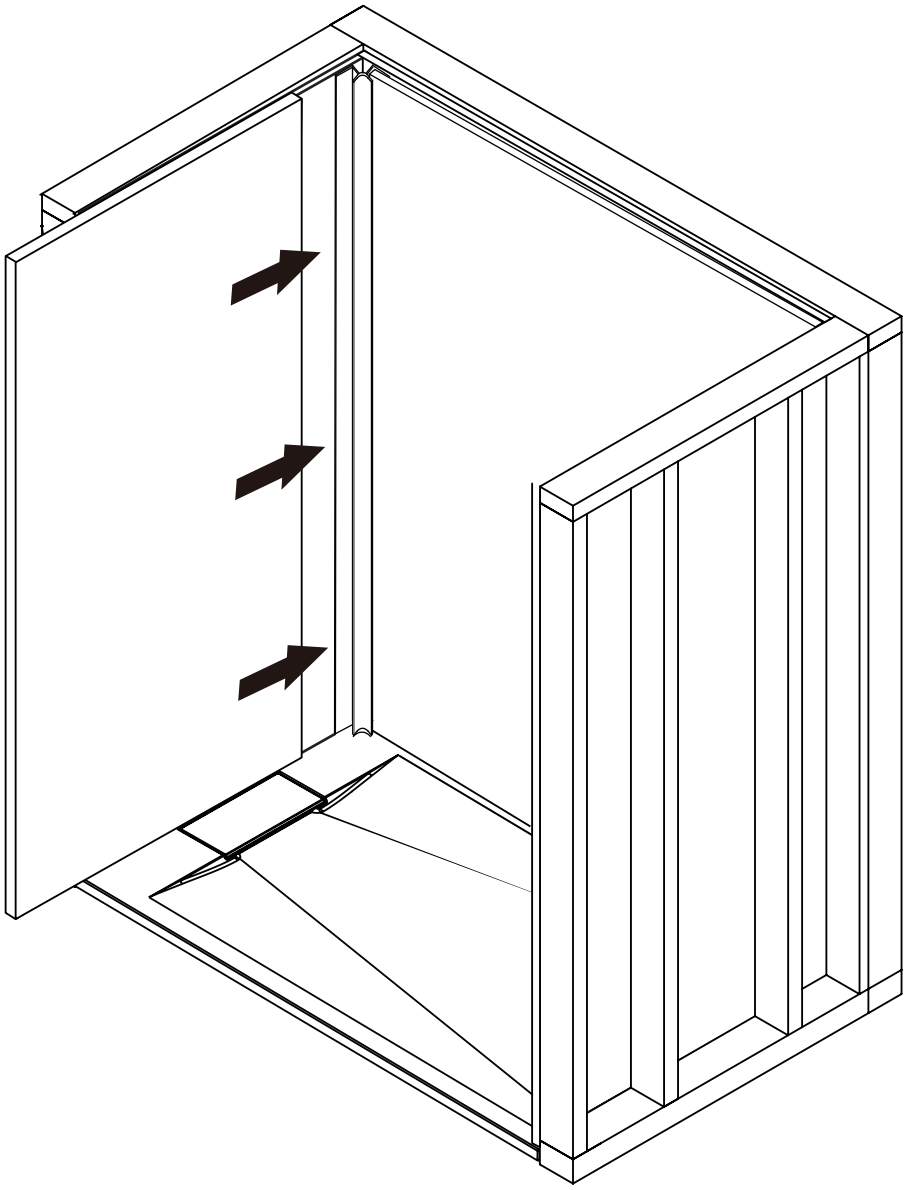

4

Clean the back side of the side shower wall panel (26) with a non-oil-based solvent.

Apply construction double tape and silicone to the wall. Apply silicone in the groove of the aluminum joint and slide the side shower wall panel into place. Press firmly to ensure full contact.

Nettoyez l'arrière du panneau mural latéral de douche (26) avec un solvant non huileux.

Appliquez du ruban double face et du silicone sur le mur. Appliquez du silicone dans la rainure du joint en aluminium et faites glisser le panneau mural latéral de douche en place. Appuyez fermement pour assurer un contact complet.

Limpie el reverso del panel lateral de pared de la ducha (26) con un disolvente no a base de aceite.

Aplique cinta doble cara y silicona en la pared. Aplique silicona en la ranura del joint de aluminio y deslice el panel lateral de la ducha en su lugar. Presione firmemente para asegurar un contacto total.

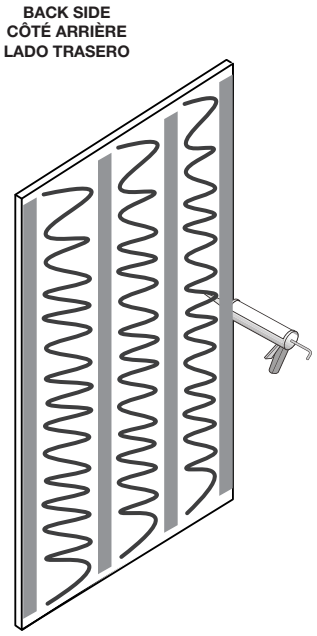

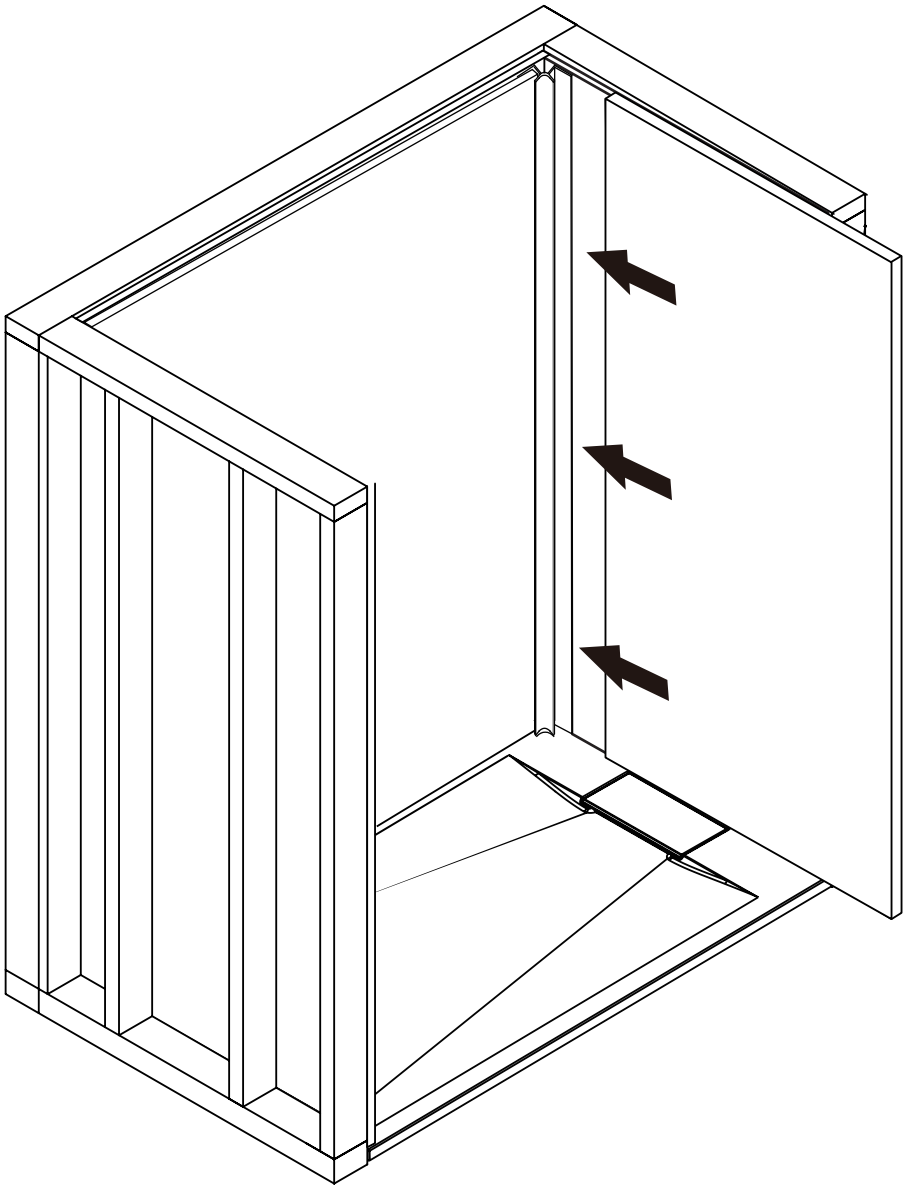

5

Attach the aluminum trims (29) at the ends of the shower walls as illustrated below.

Fixez les moulures en aluminium (29) aux extrémités des murs de la douche comme illustré ci-dessous.

Coloque las molduras de aluminio (29) en los extremos de las paredes de la ducha como se ilustra a continuación.

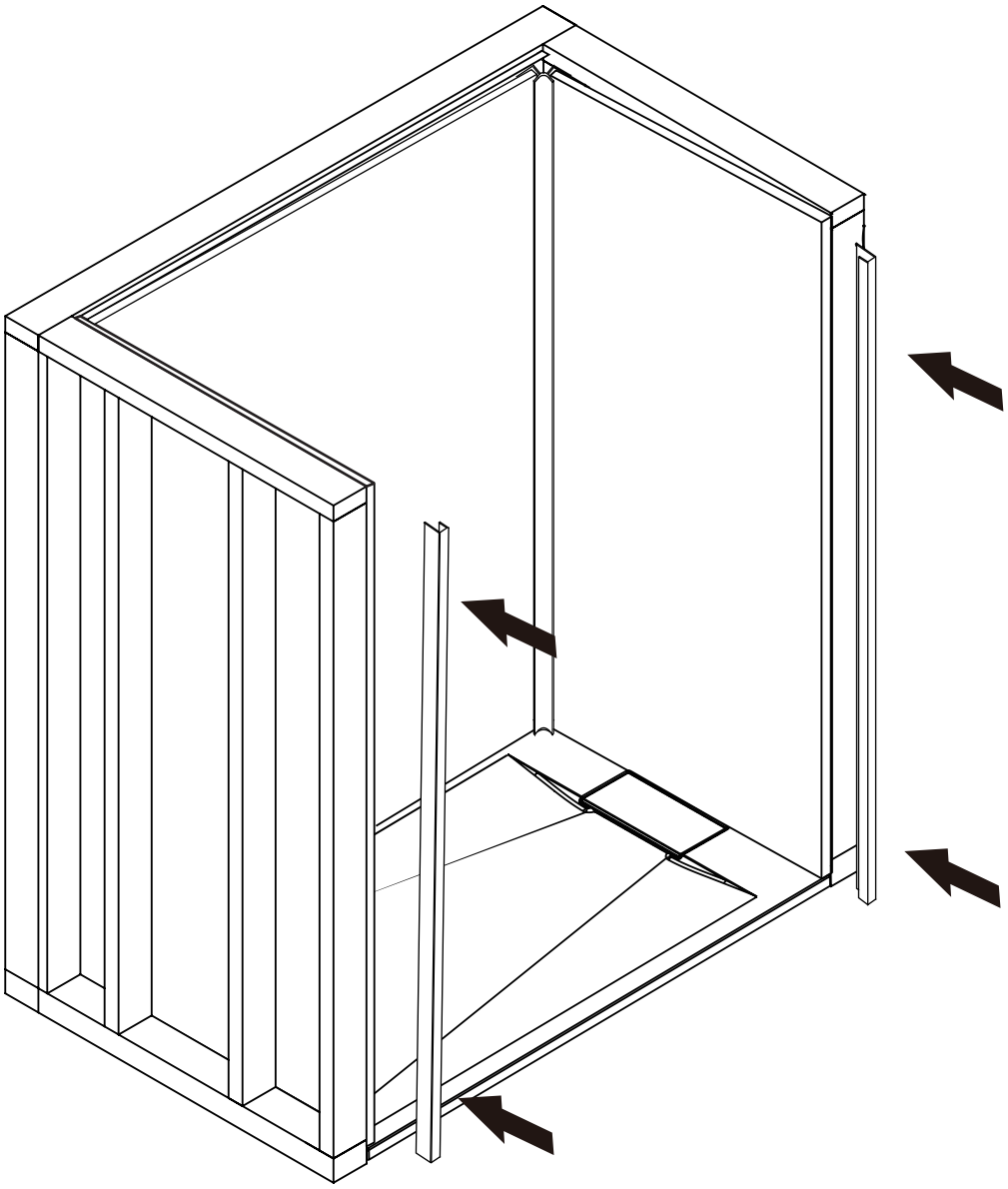

6

Apply silicone at all junctions of the shower walls.

Install temporary supports to hold the wall panels in place until the silicone sealant is fully set, usually within 24 hours, to ensure proper curing.

Appliquez du silicone à toutes les jonctions des murs de la douche.

Installez des supports temporaires pour maintenir les panneaux muraux en place jusqu'à ce que le mastic en silicone soit complètement durci, généralement en 24 heures, pour garantir une bonne prise.

Aplique silicona en todas las uniones de las paredes de la ducha.

Instale soportes temporales para mantener los paneles en su lugar hasta que el sellador de silicona esté completamente curado, generalmente en 24 horas, para asegurar un curado adecuado.

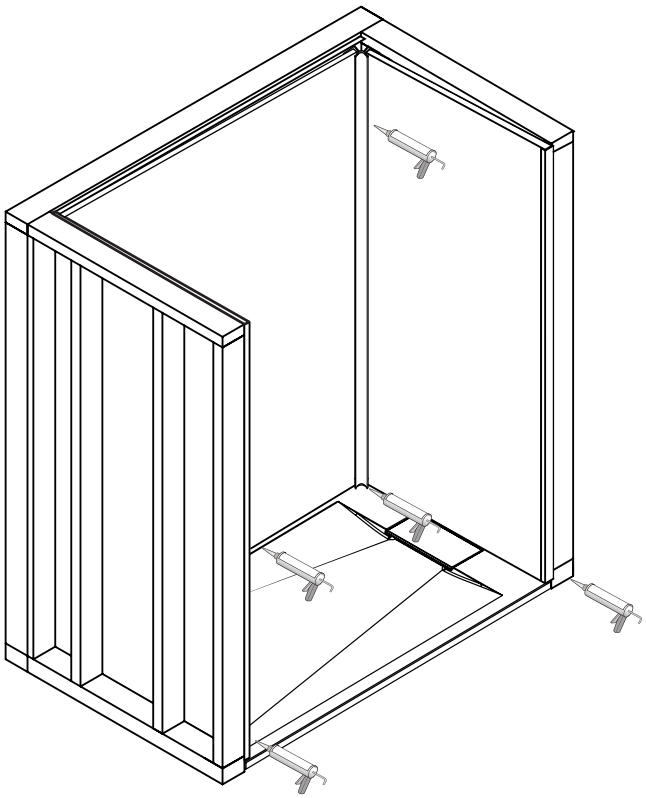

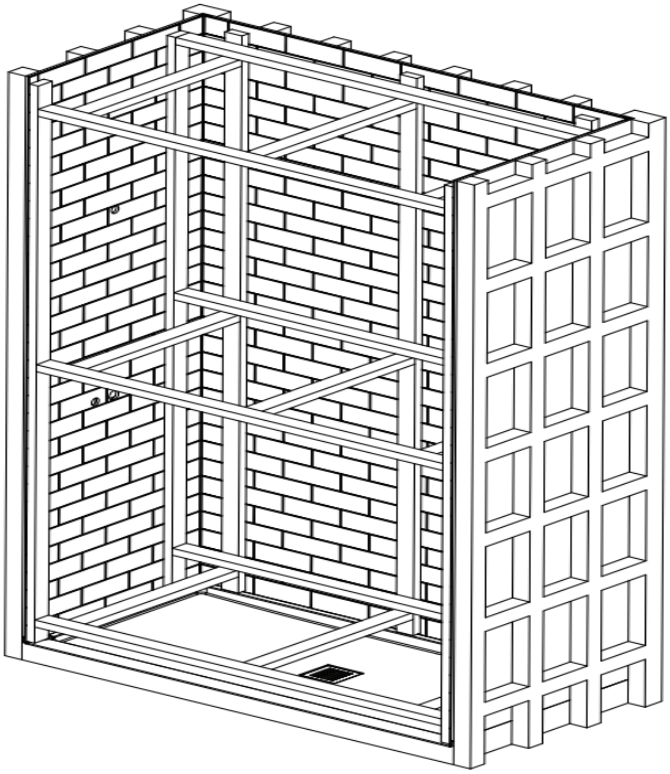

MAINTENANCE

Daily care

After each use, remove water on the glass with a squeegee.
Use mild dishwashing detergent to keep surfaces bright and clean.
Rinse well and dry with a clean cloth.

Caution

Powdered detergents and abrasive liquid cleaners may damage surfaces.
Do not allow the surface to come into contact with corrosive products such as acetone, nail polish remover, dry cleaning solution, lacquer, paint thinner, gasoline, or etc.
Any cleaning product should be tested on an inconspicuous surface before using to clean.
Read the data sheet of the cleaning product to ensure it will not damage the surfaces.

Scratched surface & repairs: Call A&E's customer service.

ENTRETIEN

Entretien quotidien

Après chaque utilisation, utilisez une raclette pour enlever les gouttes et l'eau sur le verre.
Les savons doux pour vaisselle sont suffisants pour garder la surface propre et brillante. Rincez à fond et sécher avec un chiffon propre.

Attention

Les détergents en poudre ou liquides abrasifs peuvent endommager les surfaces.
Ne mettez jamais en contact la surface avec des produits corrosifs contenant de l'acétone (nettoyant de vernis à ongles), des solvants, des décapants, de l'essence, etc.
Tout produit de nettoyage doit être testé sur une petite surface non-apparente, avant de procéder à un nettoyage complet.
Lisez la fiche signalétique du produit de nettoyage et vous assurer qu'il convient aux surfaces à nettoyer.

Surface abîmées et réparations: Contacter le service à la clientèle A&E.

MANTENIMIENTO

Cuidado diario

Eliminar el agua después de cada uso con un escurridor.
Utilizar detergente suave para lavar trastes para mantener las superficies limpias y brillantes.
Enjuagar bien y secar con un paño limpio.

Advertencia

Los detergentes en polvo y los limpiadores líquidos abrasivos pueden dañar las superficies.
No permitir que la superficie entre en contacto con productos corrosivos como acetona, quitaesmalte, solución para lavado en seco, laca, adelgazador de pintura, gasolina, etc.
Debe poner a prueba cualquier producto de limpieza sobre una superficie oculta antes de utilizarlo para limpiar.
Leer la hoja de información del producto limpiador para asegurarse de que no dañará las superficies.

Superficies raspadas y reparaciones:
Llamar a servicio al cliente de A&E.

7300 Sherbrooke ST W
Montreal, Quebec
Canada
H4B 1R7

Please contact us by email
Veuillez nous contacter par email
service@aebath.com
Tel: (514) 482-5403
1-888-AEBATH5
(1-888-232-2845
(Toll Free/Sans frais aebath.com

WARRANTY

A&E Shower and Baths Inc. (hereafter “A&E”) offers the following limited warranty on each of its products. This warranty extends only to the original owner/end-user for personal household use. A&E warrants their products to be free from defects in workmanship and materials under normal use and service for a period of one (1) year from the original date of purchase by the owner/end-user. Any product reported to an authorized dealer or to A&E as being defective within the warranty period will be repaired or replaced (with a product of equal value) at the discretion of A&E. This warranty is not transferable to a subsequent owner. Neither the distributor, authorized A&E dealer, nor any other person has been authorized to make any affirmation or representation of this warranty; any affirmation, representation or warranty other than those contained in this warranty shall not be enforceable against A&E or any other person. A&E reserves the right to modify this warranty at any time, it being understood that such modification will not alter the warranty conditions applicable at the time of the sale of the product in question. This warranty shall not apply following incorrect operating procedures, breakage or damages caused by fault, carelessness, abuse, misuse, misapplication, improper maintenance, alteration or modification of the unit, as well as chemical or natural corrosion, accident, fire, flood, act of God, or any other casualty. This warranty shall not apply to stain or malfunction caused by ferrous water, hard water, or salty water. A&E is not responsible for transportation costs of the defective product from the installation site to A&E, or for the return of any part, or for the cost of labour or services incurred in the removal or reinstallation of any part. A&E expressly disclaims and excludes any liability for the consequential or incidental damage caused or resulting from incidental event, loss of time, loss of use, inconvenience, unnecessary expenses, labour, material of other costs with respect to the application of this warranty or with respect to the removal or replacement of a defective product. Under no circumstances shall A&E or any of its representatives be held liable for injury to any person or damage to any property however arising.

GARANTIE

A&E Shower & Bath inc. (˝A&E˝) offre la garantie limitée suivante sur ses produits. Cette garantie s’applique uniquement au propriétaire original pour une utilisation domestique. A&E garantit ses produits contre tout défaut de matériau ou de fabrication pour des conditions normales d’utilisation et d’entretien pour une période d’une (1) année à compter de la date d’achat originale du produit par le propriétaire. A&E procédera à la réparation ou au remplacement (avec un produit de même valeur), à sa discrétion, de tout produit dont le défaut sera rapporté au détaillant autorisé ou à A&E durant la période de garantie. Ni le distributeur, ni le concessionnaire autorisé A&E Shower & Bath inc., ni personne d’autre n’est autorisée à faire d’affirmations, de représentations ou de garantie autres que celles stipulées aux présentes; les affirmations, représentations et garanties contrevenant à cette interdiction ne sauraient s’appliquer à A&E ni a personne d’autre. A&E se réserve le droit de modifier cette garantie en tout temps; il est entendu que de telles modifications ne changeront pas les conditions de la garantie applicable au moment de la vente des produits en cause. La présente garantie ne s’applique pas dans le cas d’utilisations ou d’opérations non conformes ou bris ou dommages causés par la faute, la négligence, le mauvais emploi, usage, entretien ou altération ou la modification du produit, de même que par la corrosion chimique ou naturelle, le feu, l’inondation, les catastrophes naturelles ou tout autre cas fortuit. La présente garantie ne s’applique pas aux taches ou aux résultats provoqués par une eau ferreuse, une eau dure ou une eau salée. Les frais de transport des produits défectueux entre le lieu d’installation et A&E, les frais pour le retour de toutes pièces et les coûts encourus afin d’enlever ou réinstaller une pièce ou produit seront à la charge du client. A&E ne sera pas responsable ni redevable pour les dommages indirects, ni pour les dommages causés ou résultants de cas fortuits, perte de temps, perte d’usage, inconvénients, dépenses fortuites, frais de main-d’oeuvre, de matériaux ou tout les autres coûts relatifs à l’application de cette garantie et à l’enlèvement ou au remplacement de produits défectueux. A&E et ses employés ou représentants ne pourront en aucune circonstance être tenus responsables des dommages causés à une personne ou a des biens, quel que soit la source de ces dommages.

GARANTÍA

A&E Shower and Baths inc. (de ahora en adelante, «A&E») ofrece la siguiente garantía limitada explícita para cada uno de sus productos. La garantía cubre únicamente al primer propietario/usuario final para su uso personal en el hogar. A&E garantiza que sus productos están libres de defectos de fabricación y material bajo uso y servicio normal por un periodo de un (1) año desde la fecha original de adquisición del propietario/usuario final. Cualquier producto notificado como defectuoso al distribuidor autorizado o a A&E dentro del periodo de garantía será reparado o reemplazado (por un producto del mismo valor) a elección de A&E. La garantía no es transferible a propietarios subsiguientes. Ni el distribuidor, ni el vendedor autorizado de A&E ni cualquier otra persona tienen autoridad para realizar ninguna declaración, representación o garantía; cualquier afirmación, representación o garantía distinta a las que aparecen en la presente garantía no será aplicable contra A&E ni contra ninguna otra persona. A&E se reserva el derecho a modificar esta garantía en cualquier momento, entendiéndose que la susodicha modificación no altere las condiciones de garantía aplicables en el momento de la venta de los productos en cuestión. Esta garantía no será aplicable en caso de procedimientos de operación incorrectos, roturas o daños causados por errores, negligencia, abuso, mal uso, mala aplicación, mantenimiento inadecuado, alteración o modificación de la unidad, así como de corrosión química o natural, accidente, incendio, inundación, causas de fuerza mayor o cualquier otro caso de siniestro. Esta garantía no se aplicará en casos de manchas o mal funcionamiento causado por agua ferrosa o salada. A&E no se hará responsable de los costes de transporte del producto defectuoso desde el lugar de instalación hasta la sede de A&E, ni de la devolución de ninguna pieza, ni tampoco del coste de la labor o de los servicios incurridos durante la retirada o reinstalación de la pieza. A&E se exime y se excluye explícitamente de cualquier responsabilidad por los daños derivados o accidentales causados, o resultantes, de acontecimientos fortuitos, pérdida de tiempo, pérdida de uso, molestias, gastos innecesarios, mano de obra, materiales de otros costes respecto a la aplicación de la presente garantía o relacionados con la retirada o sustitución de un producto defectuoso. En ningún caso se harán responsables A&E o cualquiera de sus representantes por daños personales o materiales, sin importar cómo se haya incurrido en estos.