BAILLARGEON® SERIES

ÂME EN PARTICULE (Applications ultra-sévères)

8513-ME (5 plis)

FORTE
SOLUTIONS CADRES ET PORTES

AUTONOMIE POUR USAGE INTENSE (VOIR 8500-ME)

CARACTÉRISTIQUES:

Construite selon les normes rigoureuses de notre industrie, la porte Autonomie permet une homogénéité du produit tout au long du projet en cours, autant pour la quincaillerie utilisée que pour le cadre. De construction robuste, la porte Autonomie peut facilement s'adapter à tous travaux de rénovation et même dans n'importe quel cadre existant ayant une quincaillerie conventionnelle. Installer selon les instructions fournies.

MANIABILITÉ

Grâce à son système de pivot sur roulement à billes et son guidage des plus performants, elle s'ouvre avec douceur et souplesse.

La projection de la porte réduite de 2/3 facilite en tout temps la manipulation du levier (poignée).

Elle augmente avec sagesse, efficacité et bon goût l'utilisation optimale de chaque pied carré.

Lors de travaux de rénovation, elle permet la réutilisation des cadres existants.

GARANTIE À VIE LIMITÉE.

NOTES

- Ce produit n'est pas disponible en coupe-feu 20 min..
- Information **STC** non disponible.
- Pour les détails de construction, voir 8500.
- Ce produit comprend: charnière a engrenage, pivots ajustables ultra-robustes en acier inoxydable sur roulements a billes, un rail et un système de protection sécuritaire pour les doigts.
- Les dimensions sont brutes.

OPTIONS CONTRIBUTION LEED

- DEP
- Contenu recyclé
- LEED V4.1
- FSC
- ULEF

MESURE DE PERFORMANCE

- ANSI/WDMA 1.S.1A
- ANSI A208-1 (particule LD-1/LD2)
- ASTM-D1037 et D198-98 (LSL)
- ASTM-D5456-93 (LVL)
- AWS

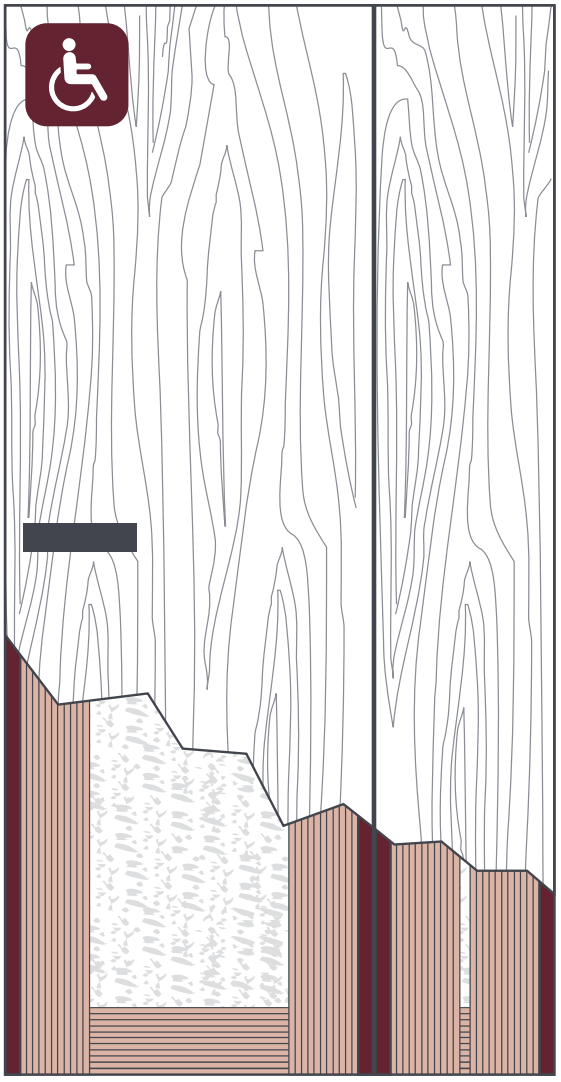

Ouverture Nette Du Cadre	Largeur de Dégagement	Dimensions Panneau 1/3	Dimensions Panneau 2/3
A	B	C	D
36" (914 mm)	30" (763 mm)	11.772" (299 mm)	23.544" (598 mm)
38" (965 mm)	32" (814 mm)	12.438" (316 mm)	24.878" (632 mm)
38" (965 mm)	34" (864 mm)	13.105" (333 mm)	26.211" (666 mm)
42" (1067 mm)	36" (915 mm)	13.772" (350 mm)	27.544" (700 mm)
44" (1118 mm)	38" (966 mm)	11.440" (367 mm)	28.877" (733 mm)
46" (1168 mm)	40" (1019 mm)	15.100" (384 mm)	30.218" (768 mm)
48" (1219 mm)	42" (1070 mm)	15.773" (401 mm)	31.546" (801 mm)

Exemple:Main droite

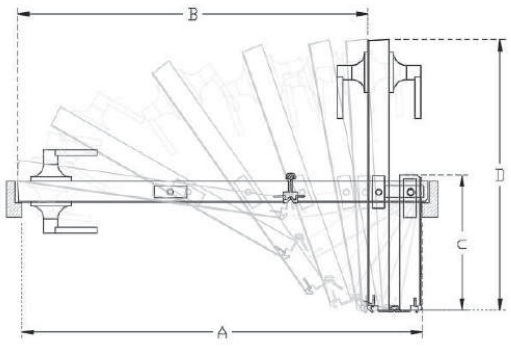

INSTRUCTIONS D'INSTALLATION SUR CHANTIER PORTE AUTONOMIE

ÉTAPE 1

À l'aide des blocs d'espacement de bois de 1/4" (6 mm) d'épaisseur fixer le rail à la traverse supérieure du cadre à l'aide des vis # 10 3/4" (19mm) auto perceuses à tête ronde. Y introduire le coulisseau " A "en fonction du sens d'ouverture **(ensemble 5).** Il est très important de vérifier si les montants et traverses du cadre sont bien perpendiculaire et d'équerre, sinon prévoir des blocs d'espacement sous le rail.

ÉTAPE 2

Fixer la plaque du plancher en l'alignant du côté intérieur contre l'arrêt de porte avec les vis #10 1 1/4" (32mm) à tête plate (**ensemble 6).** Dans l'ouverture prévue à cette fin, positionner une rondelle, le roulement à billes et, pour terminer, ajouter une autre rondelle par dessus le tout.

ÉTAPE 3

S'assurer que le pivot " B " **(ensemble 1)** est vissé au maximum dans porte. Insérer tout d'abord le pivot " C " **(ensemble 2)** à l'intérieur du insérer le pivot " A **" (ensemble 1)** dans le coulisseau. Ensuite, position le pivot " B " **(ensemble1)** dans la plaque à plancher.

ÉTAPE 4

Vous pouvez maintenant visser le pivot " B " **(ensemble 1)** à l'aide de pour ajuster la porte en hauteur dans le cadre. S'assurer que le pivot **(ensemble 2)** coulisse bien dans le rail. Sinon, enlever la porte, ajuste le pivot " C **" (ensemble 2)** selon le besoin. Visser l'écrou au maximum avec ses doigts vers la porte et utiliser la clé pour visser l'axe et ainsi verrouiller le pivot " C ". Recommencer à l'étape 3. Lorsque les pivot; à la bonne position, verrouiller le " lock nut " du pivot " B " **(ensemble 1)** l'aide de la clé.

ÉTAPE 5

Installer le néoprène aux endroits prévus à cette fin **(ensemble 4).**

DETAILS TECHNIQUES- CHANTIER

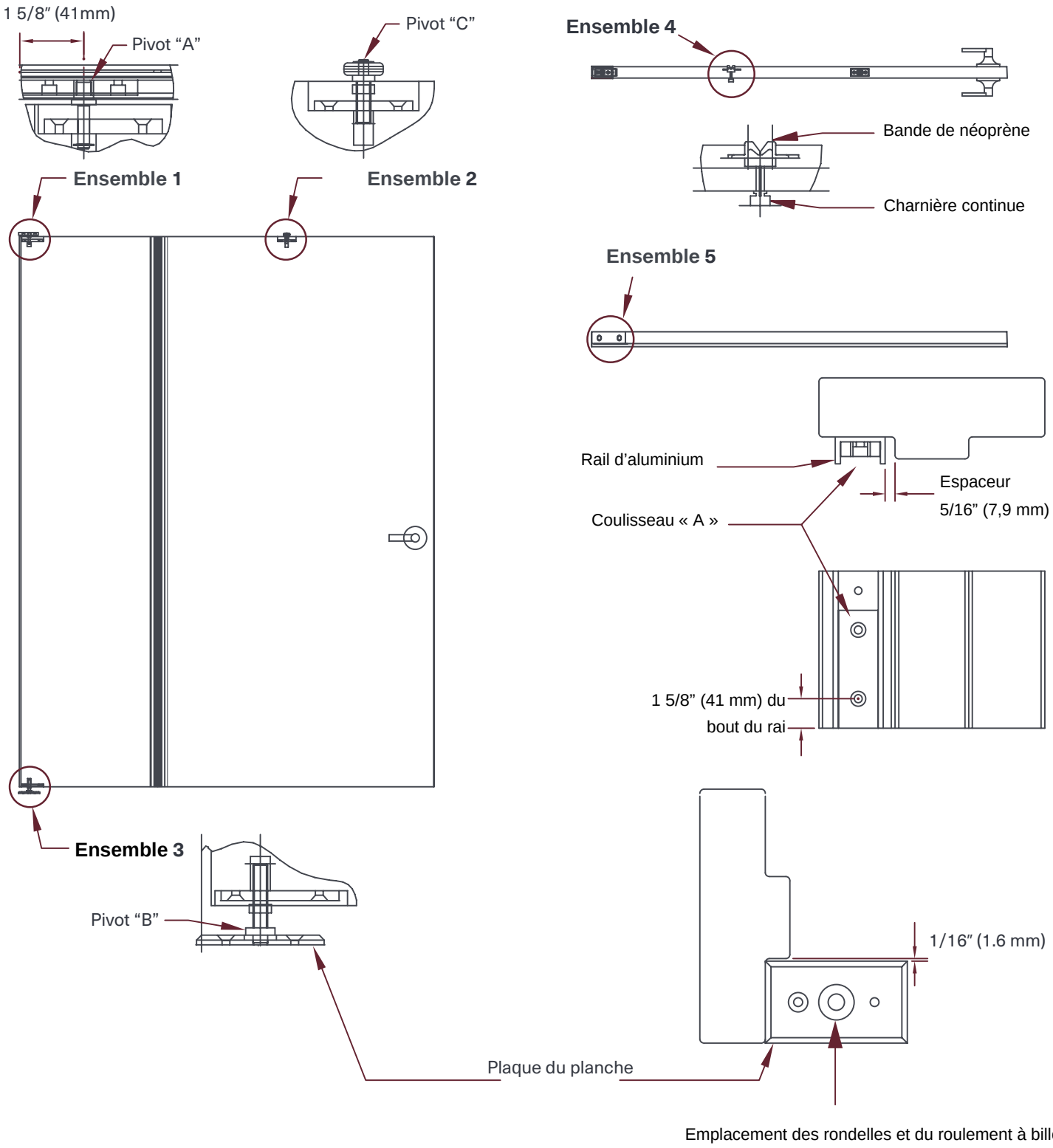

DÉTAIL TECHNIQUES - USINE

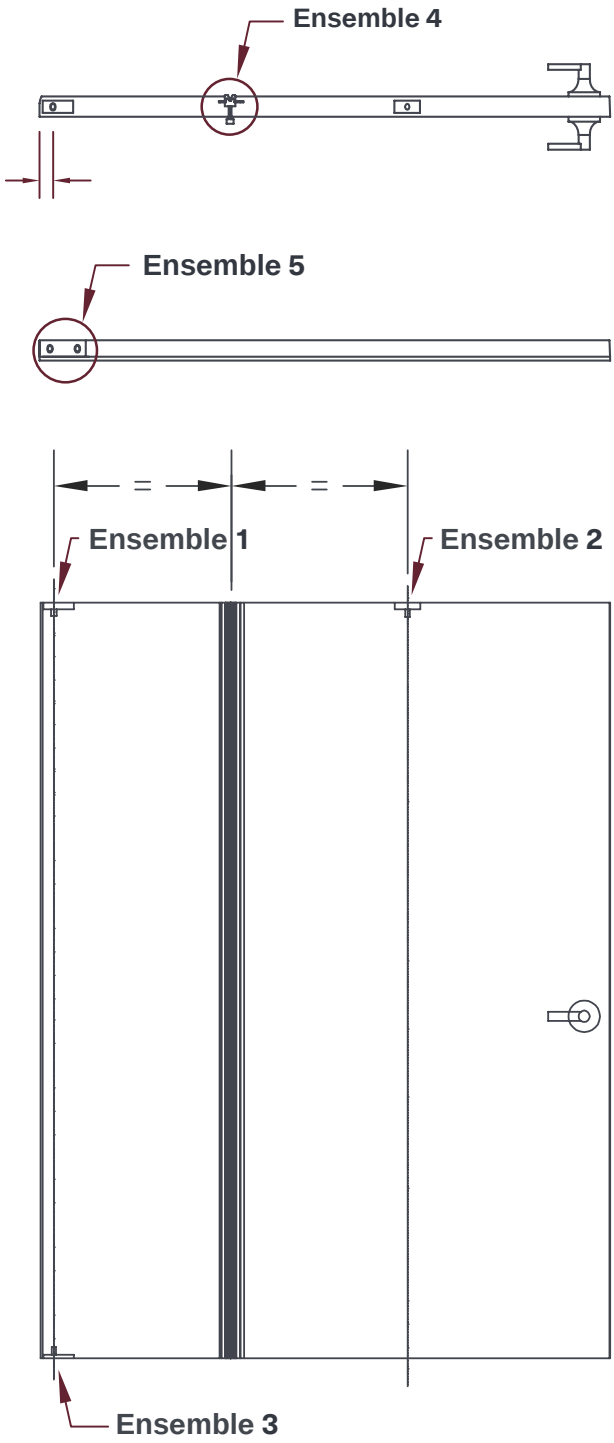

Clef 3/8 **(01-0703-0047)** en option

Ensemble 1

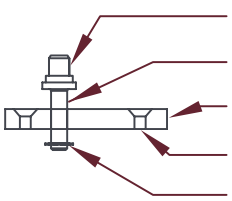

Pivot “A” **(01-0703-0015)**
Ressort **(01-0703-0048)**
Plaque pour pivot du haut **(01-0703-0046)**
2 vis no 10 (2 1/4”) **(01-0703-0055)**
Bague de retenu **(01-0703-0049)**

Ensemble 2*

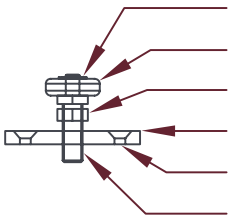

Bague de retenu **(01-0703-0049)** 2 vis n°
Roulement à billes **(01-0703-0006)**
Écrou 3/8” **(01-0703-0057)**
Plaque de support pour galetr **(01-0703-0007)**
2 vis no 10 (2 1/4”)**(01-0703-0055)**
Axe pour galet **(01-0703-0049)**

Ensemble 3*

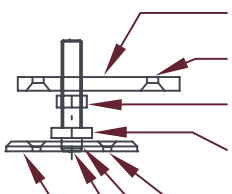

Plaque pour pivot du bas **(01-0703-0008)**
2 vis n° 10 (2 1/4”) **(01-0703-0055)**
Écrou 3/8” **(01-0703-0057)**
Pivot “B” **(01-0703-0014)**
2 vis n° 10 (1 1/4”) **(01-0703-0058)**
2 rondelles **(01-0703-0023)**
Roulement à billes **(01-0703-0013)**
Plaque du plancher **(01-0703-0001)**

Ensemble 4

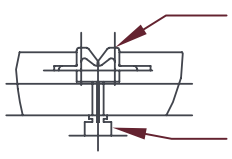

Bande de néoprène **(01-0703-0011) = 84"**
(01-0703-0012) = 96"
(01-0703-0038) = 108"
Charnière continue zéro **(01-0703-0041)**

Ensemble 5

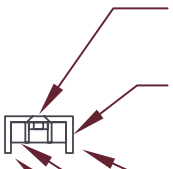

Vis auto-perçante no 10 (3/4”) **(01-0703-0059)**
Quantité pour rail 36" = 3, 42” = 4, 48” = 5
Rail d’aluminium **(01-0703-0005)**
Longueur à spécifier
2 espaceurs **(01-0703-0053)**
Coulisseau “A” **(01-0703-0018)**
2 vis auto-perçantes 1 1/4” **(01-0703-0020)**

CODES D'OPÉRATION DES PORTES

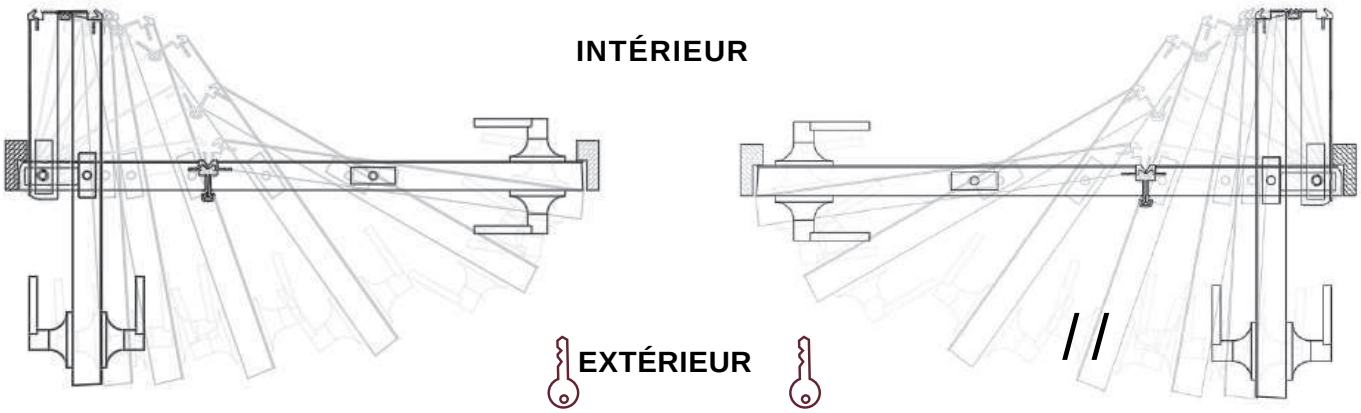

MGR
(MAIN GAUCHE RENVERSÉE)

MDR
(MAIN DROITE RENVERSÉE)

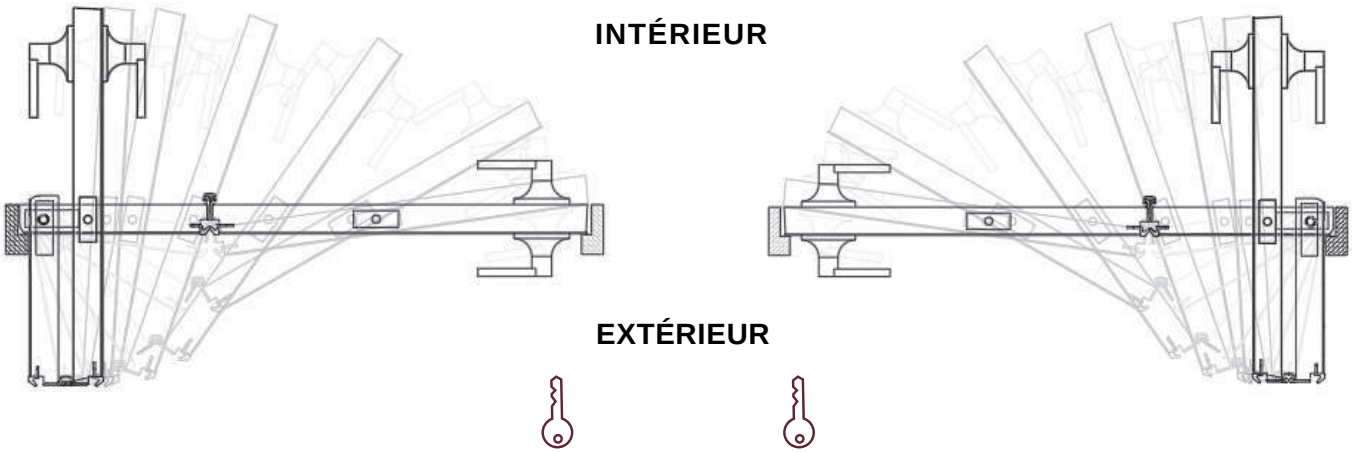

MG
(MAIN GAUCHE)

MD
(MAIN DROITE)