BAILLARGEON® SERIES

MINÉRALE (Sévères)

RMC45/RMC60 RMC90-MO/VE

FORTE
SOLUTIONS CADRES ET PORTES

PORTE COUPE-FEU 45, 60 ET 90 MIN, PRESSION NEUTRE, POUR USAGE INTENSE

A **BATTANTS :** Composition minérale de haute densité et/ou de bois dur non traité (minimum de **3/4" (19 mm)**) :
MO: au choix du fabricant;
VE: recouverts de placage 1/32" (0,8 mm) de même essence que la face. **Collés à l'âme.**

B **TRAVERSES SUPÉRIEURE ET INFÉRIEURE :** Minéral de haute densité et/ou de bois dur non traité au choix du fabricant (minimum de **1 3/8" (35 mm)). Collées à l'âme.**

C **ÂME** minérale non combustible.

D **FACES** en contreplaqué de bois (essence au choix, 2 plis), en panneau rigide ou en plastique stratifié collé sur contreplis de panneau rigide.

COLLE PVA Cross-Link de type 1.

DIMENSIONS MAXIMALES : simple - 4' x 10', paire - 8' x 9'.

AVERTISSEMENTS

- Le préusinage devra être fait en usine ou par un distributeur autorisé afin de maintenir notre garantie et de se conformer aux exigences.
- Les renforts de quincaillerie peuvent être requis selon l'application. Pré-perçage requis.

REMARQUE : coupe permise à l'installation de 3/4" (19 mm) maximum en bas (voir NFPA 80).
USAGE intérieur.

GARANTIE à vie.

Pour toutes informations techniques, veuillez consulter notre fiche "Spécifications techniques RCM45/60/90".

NOTE

- Les dimensions sont brutes.

OPTIONS

- **Disponible en pression positive (PP) ou RCM45/60/90-MO/VE (PP).**

OPTIONS INSONORISATION

- Disponible 32 dB selon la configuration de la quincaillerie insonorisante
- Pour une optimisation, voir nos constructions insonorisantes coupe-son.

LEED CONTRIBUTION OPTIONS

- DEP
- Contenu recyclé
- NAUF ou ULEF (sur demande)

MESURE DE PERFORMANCE

- ANSI/WDMA 1.S.1A
- AWS
- Intertek WH-ETL
- NFPA 80

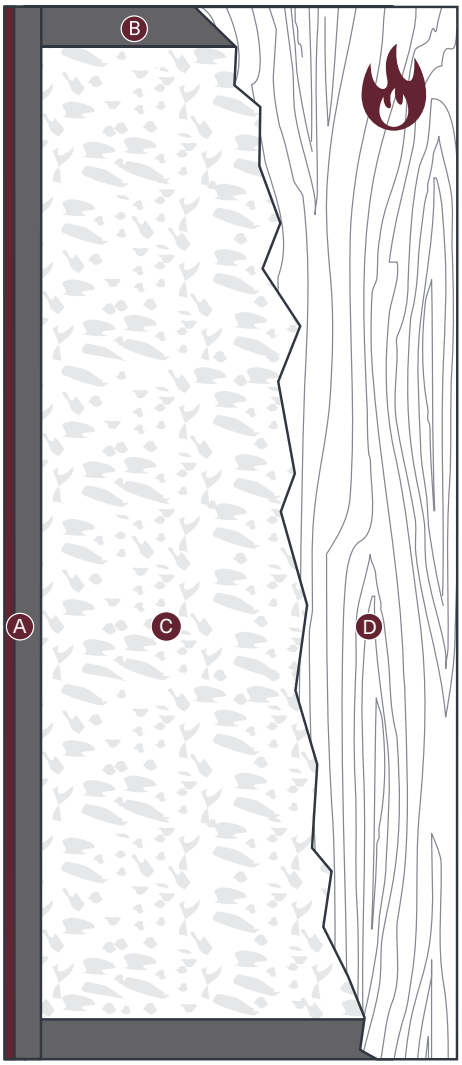

A BATTANTS MO

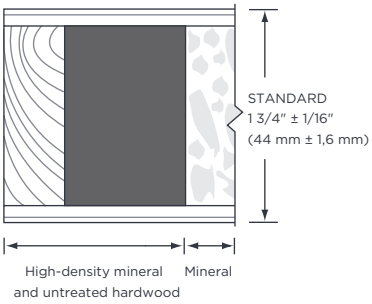

A BATTANTS VE

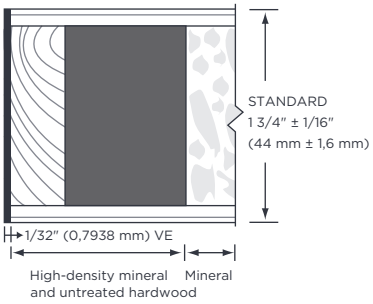

B TRAVERSES

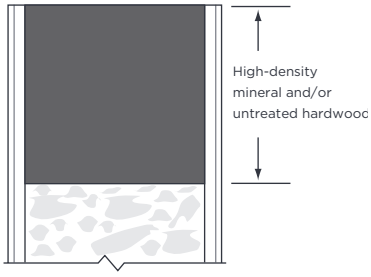

forteopenings.com
IBP Solutions Canada Inc. dba Forte Solutions Cadres Et porte