BAILLARGEON® SERIES

ÂME EN AGRIFIBRES (Applications sévères)

AF45-MO/VE (5 plis)

FORTE
SOLUTIONS CADRES ET PORTES

PORTE COUPE-FEU 45 MIN,PRESSION NEUTRE, POUR USAGE INTENSEE

A **BATTANTS :** Construction spéciale. Composition minérale de haute densité et/ou SCL et bois dur non traité et/ou SCL (minimum de **1 7/16" (37 mm)**) :
MO: au choix du fabricant;
VE: recouverts de placage de bois de 1/32" (0,8 mm) de même essence que la face.
Collés à l'âme.

B **TRAVERSES SUPÉRIEURE ET INFÉRIEURE :** Construction spéciale. Minéral de haute densité ou SCL (minimum de 2"). Collées à l'âme.

C **ÂME** à combustion lente en agrifibres. Densité de 28-32 livres par pied cube.

D **FACES** en contreplaqué de bois (essence au choix, 2 plis), en panneau de fibres ou en plastique stratifié collé sur contreplis de panneau rigide.

COLLE PVA Cross-Link de type 1.

DIMENSIONS MAXIMALES : simple - 4' x 10', paire - 8' x 8'.

REMARQUE : coupe permise à l'installation de 3/4" (19 mm) maximum en bas (voir NFPA 80).

USAGE intérieur.

GARANTIE à vie.

Pour toutes informations techniques, veuillez consulter notre fiche
" Spécification technique AF45 ".

AVERTISSEMENTS

- Le préusinage devra être fait en usine ou par un distributeur autorisé afin de maintenir notre garantie et de se conformer aux exigences de W/H (voir NFPA 80).
- Les renforts de quincaillerie peuvent être requis selon l'application. Pré-perçage requis.

NOTE

- Les dimensions sont brutes.

OPTIONS

- **Disponible en pression positive (PP) ou AF45-MO/VE (PP).**
- Renforts pour quincaillerie.
- Épaisseur jusqu'à **2 1/4"**.

OPTIONS INSONORISATION

- Disponible 29 dB selon la configuration de la quincaillerie insonorisante.
- Pour une optimisation, voir nos constructions insonorisantes coupe-son.

OPTIONS CONTRIBUTION LEED

- DEP
- Contenu recyclé
- LEED V4.1
- FSC
- ULEF

MESURE DE PERFORMANCE

- ANSI/WDMA 1.S.1A
- AWS
- Intertek WH-ETL
- NFPA 80

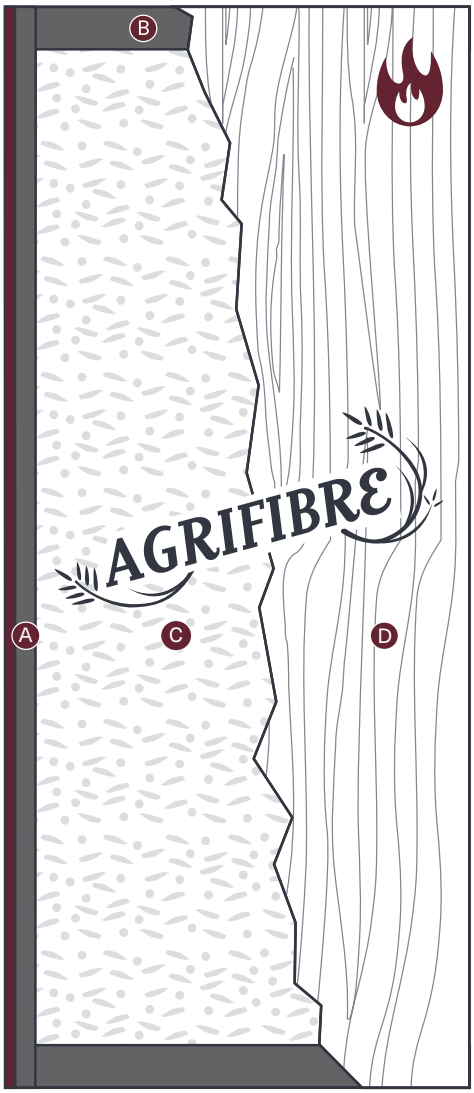

A BATTANTS MO

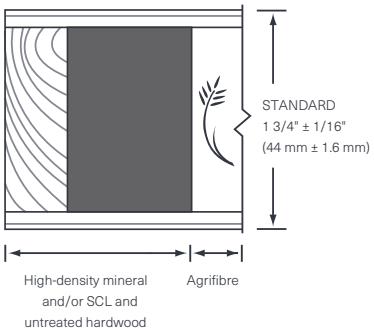

A BATTANTS VE

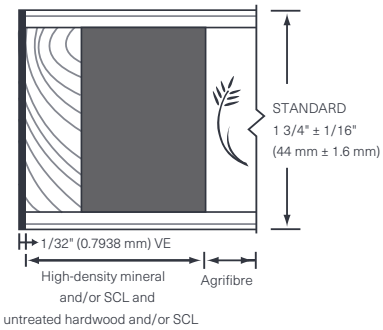

B TRAVERSES

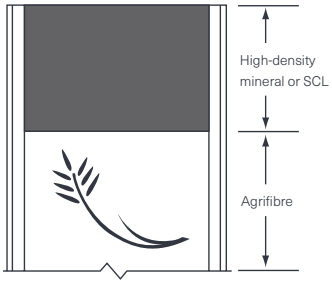

forteopenings.com
IBP Solutions Canada Inc. dba Forte Solutions Cadres Et porte