# Diagramme de filage

## Résidentiels au gaz - Modèles à évacuation forcée

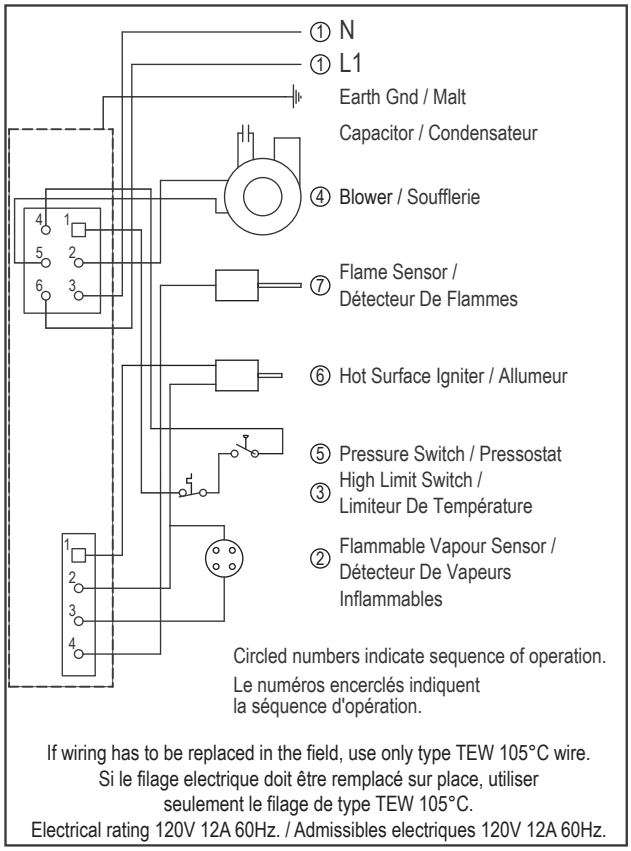


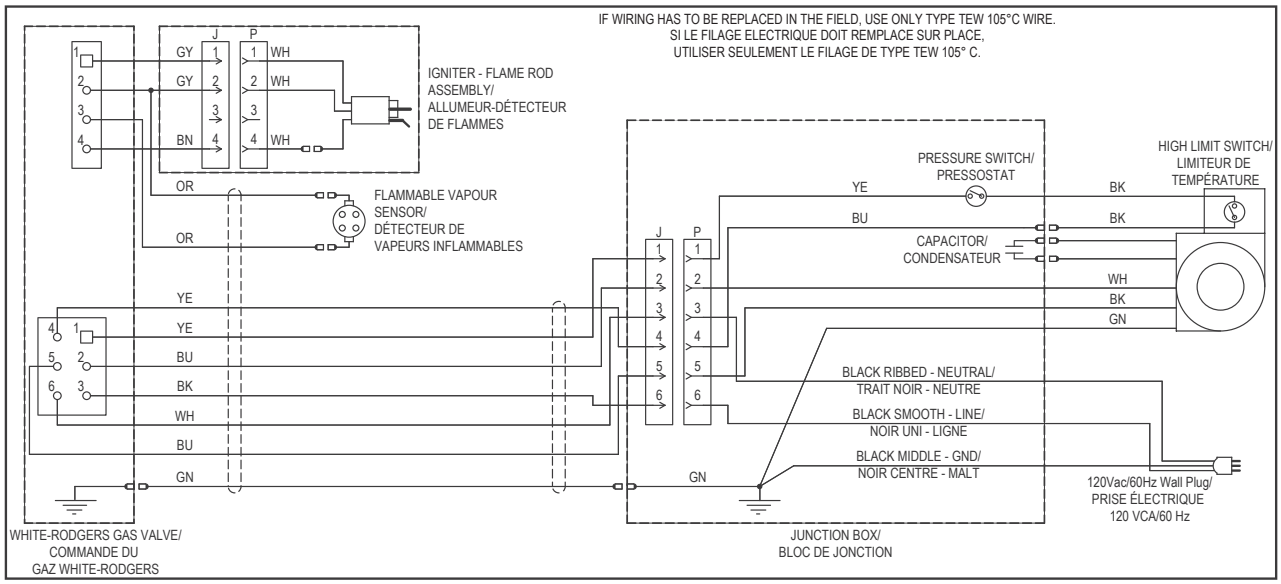



© 2024 A. O. Smith Enterprises Ltd. Tous droits réservés. Les spécifications peuvent être modifiées sans préavis.
**Giant | www.giantinc.com | 1-800-363-9354 | 11021 rue Notre-Dame Est | Montréal-Est, QC H1B 5H3**