Diagramme de filage

Résidentiels au gas - Modèles atmosphériques avec volet motorisé

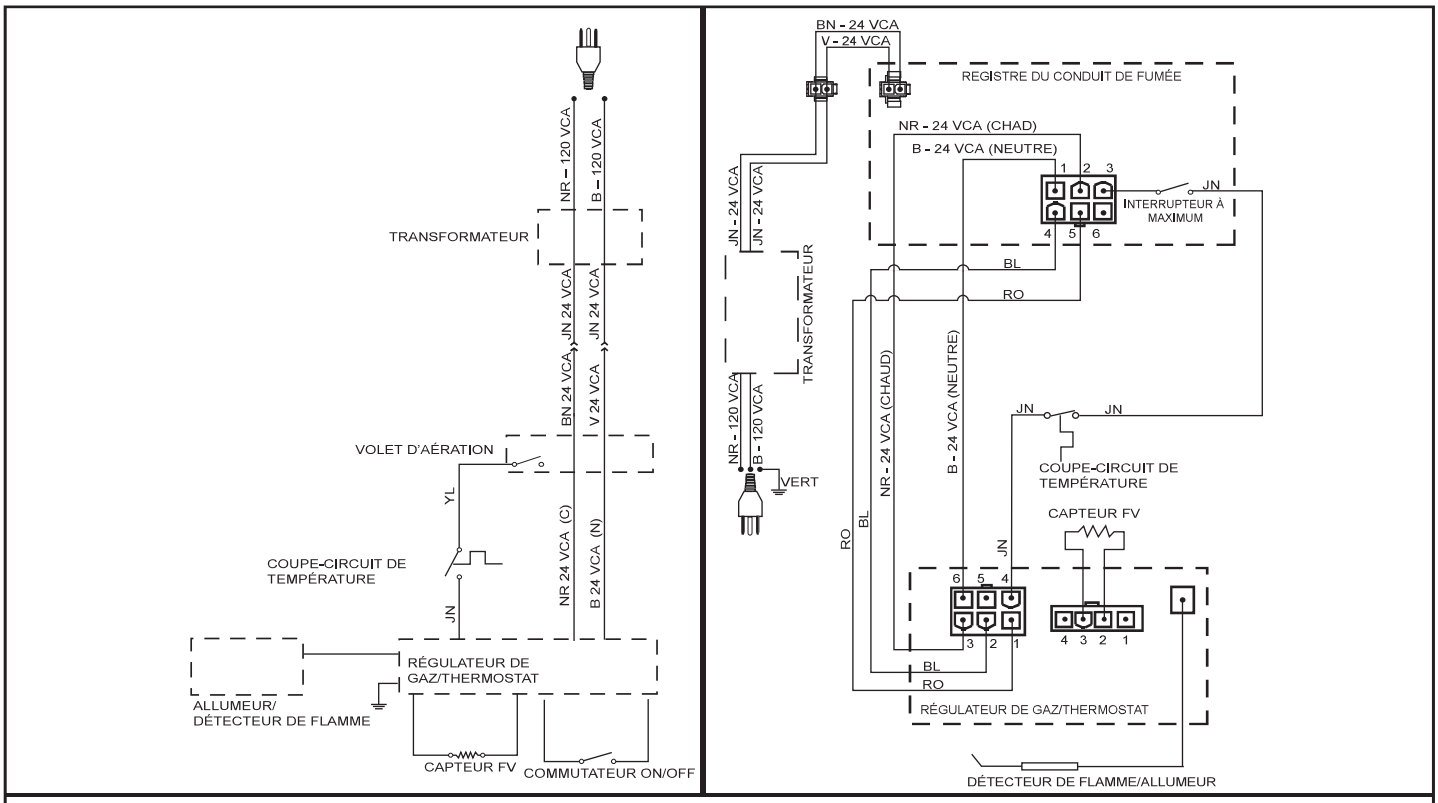

Vous devez fournir tous les fils de la bonne taille à l'extérieur du chauffe-eau. Vous devez respecter les codes locaux et les exigences du service public d'électricité lorsque vous installez ce câblage. Cet appareil doit être relié à la terre conformément aux règlements locaux ou, en l'absence de règlements locaux, conformément à la dernière édition du National Electrical Code ANSI/NFPA n° 70 et/ou la dernière édition DU CODE CANADIEN DE L'ÉLECTRICITÉ, CSA C22.1.

Remarque : Si l'un des câbles d'origine, tel que celui fourni avec l'appareil, doit être remplacé, il doit être remplacé par un câble de type 105 °C ou son équivalent.

Attention : Étiquetez tous les fils avant de les déconnecter lors de l'entretien des commandes. Les erreurs de câblage peuvent entraîner un fonctionnement incorrect et dangereux.

© 2024 A. O. Smith Enterprises Ltd. Tous droits réservés. Les spécifications peuvent être modifiées sans préavis.
Giant | www.giantinc.com | 1-800-363-9354 | 11021 rue Notre-Dame Est | Montréal-Est, QC H1B 5H3