DENNIS BEDBANK

SOFABETT - LIT CANAPE - SOFA BED

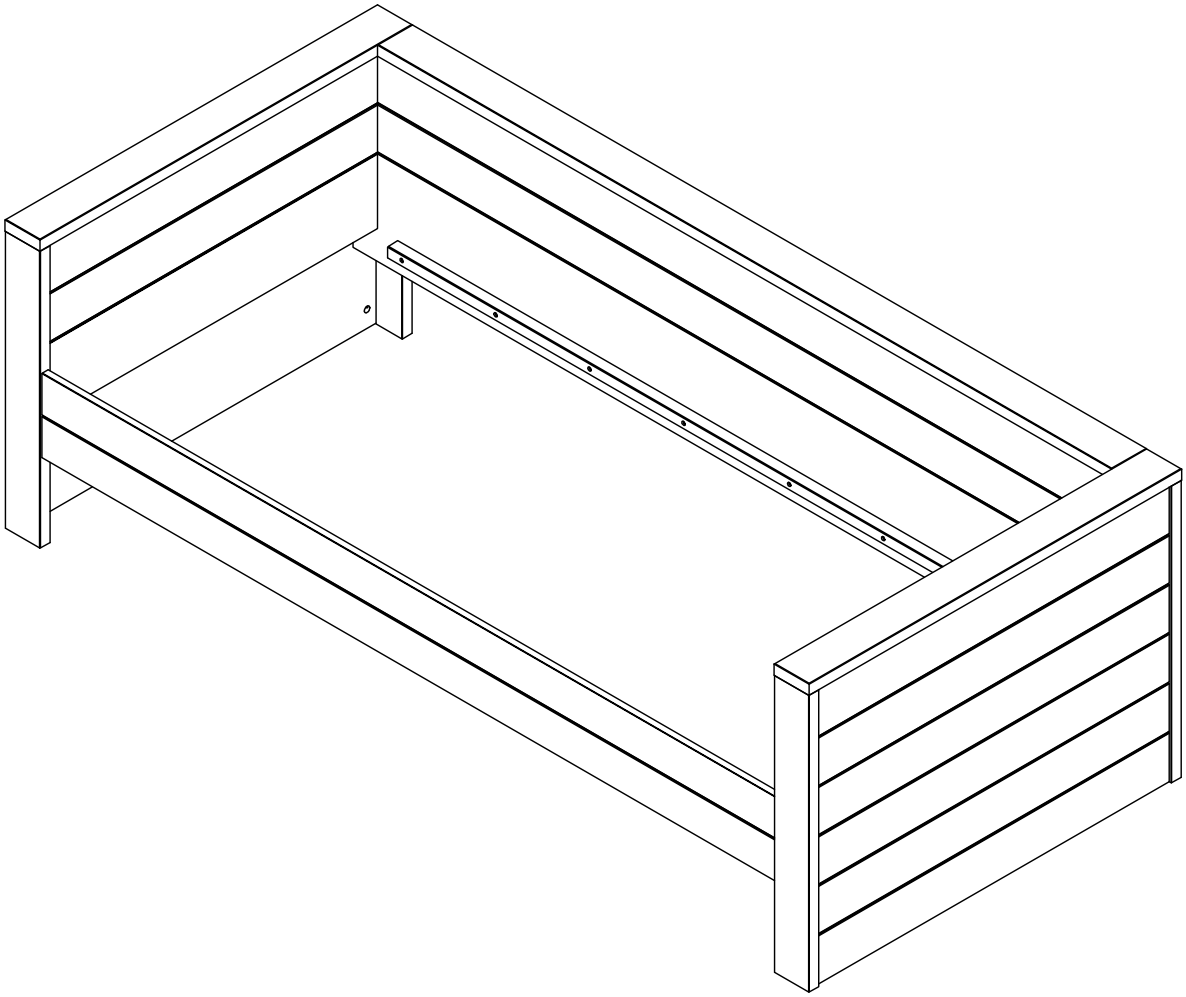

MADE BY wood

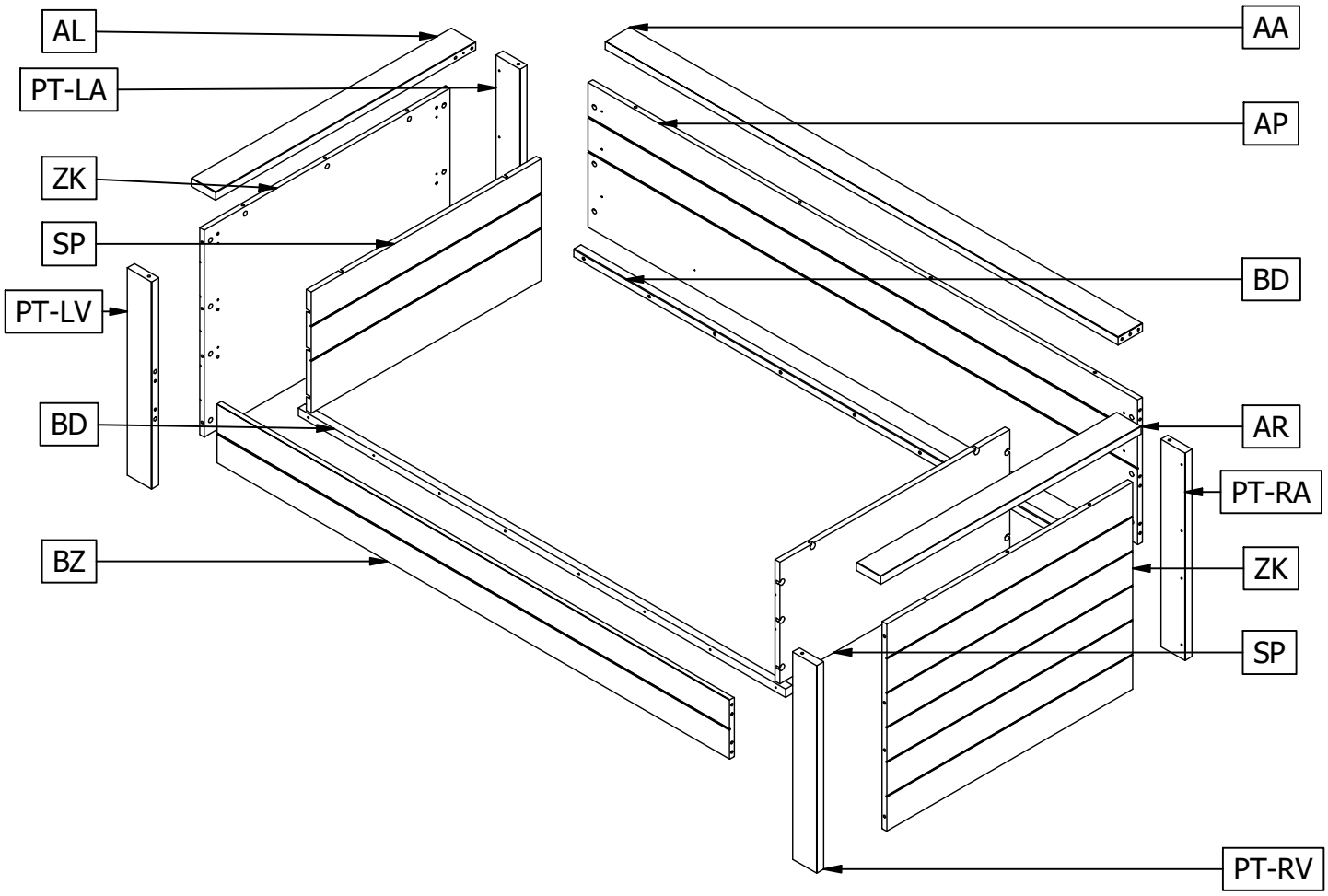

Qty	Code	Thickness	Length	Width
1	AA	28	2000	95
1	AL	28	1015	95
1	AP	18	2144	490
1	AR	28	1025	95
2	BD	28	1900	28
1	BZ	18	2000	200
1	PT-LA	28	700	95
1	PT-LV	28	700	95
1	PT-RA	28	700	95
1	PT-RV	28	700	95
2	SP	18	897	410
2	ZK	18	959	700

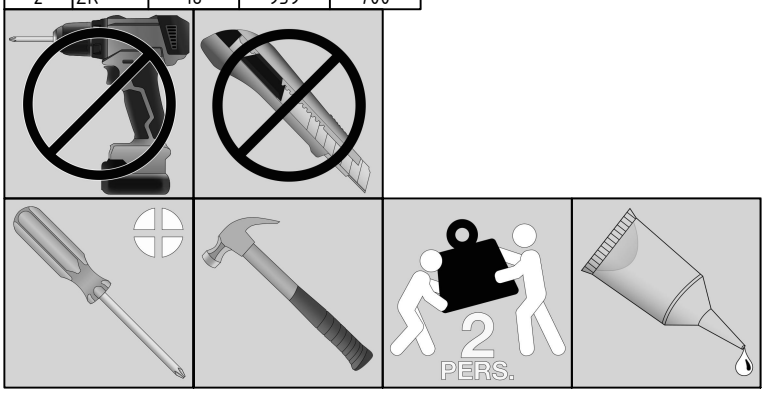

36	Ø15mm	AC000102	1	Glue	AC000607 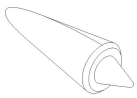
36	24mm	AC000103 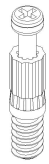			
4	ø10x12,5mm	AC000107			
16	Ø20x12.5mm	AC000113			
16	Ø5x9.5mm	AC000114 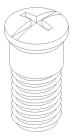			
4	Ø35x14mm	AC000135			
4	M6x50mm	AC000136			
4	Ø35mm	AC000137 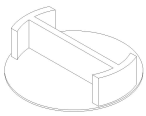			
1		AC000138			
16	4.5x40mm	AC000206 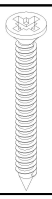			
16	8x35mm	AC000601 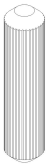			

1

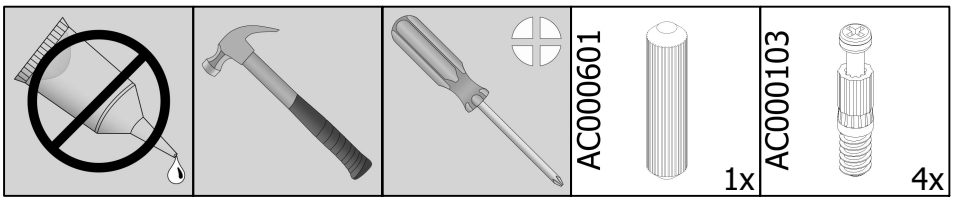
AC000601
1x
AC000103
4x

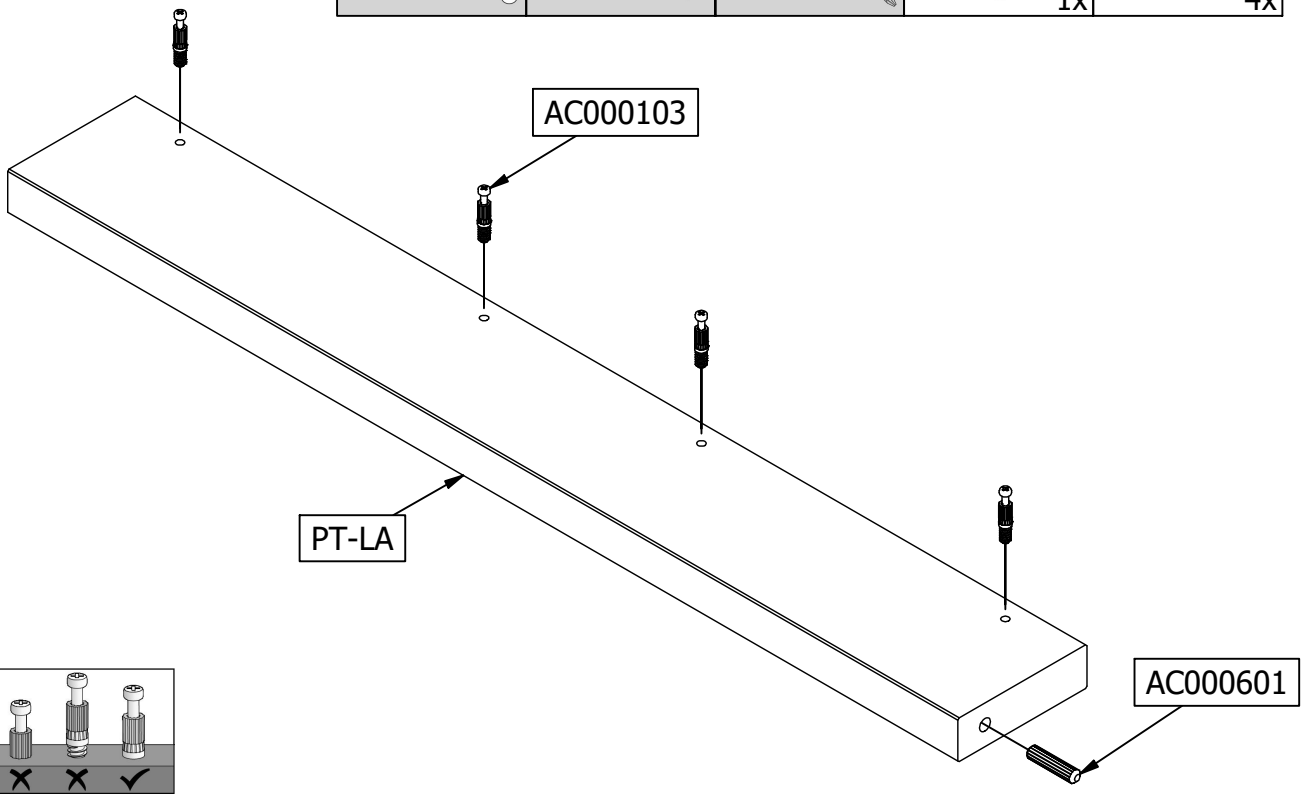
AC000103
PT-LA
AC000601

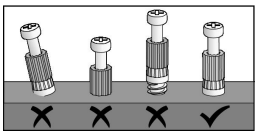

2

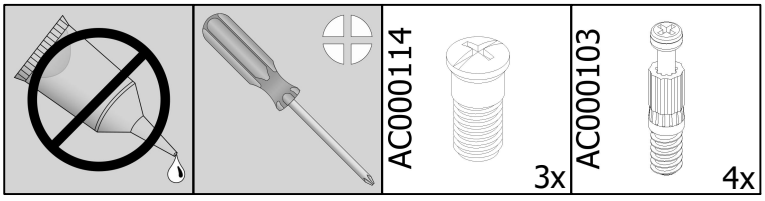
AC000114
3x
AC000103
4x

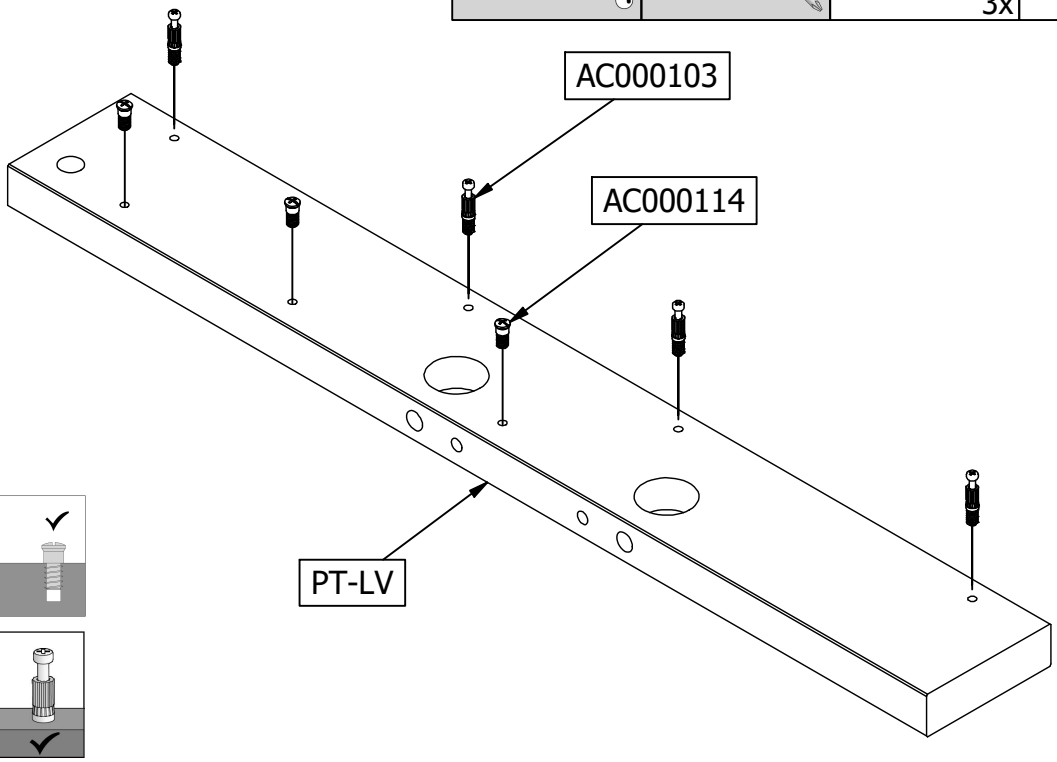
AC000103
AC000114
PT-LV

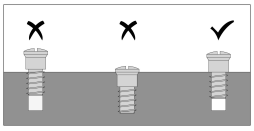

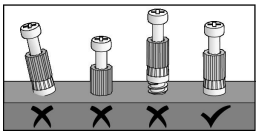

3

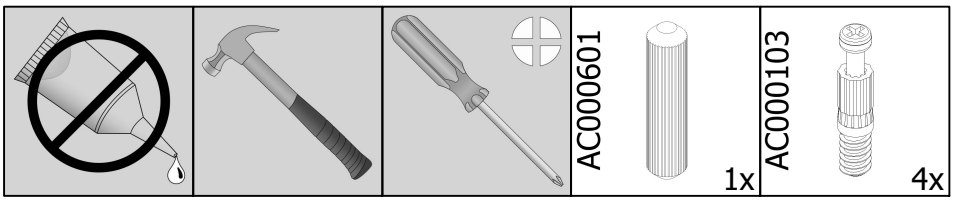
AC000601
1x
AC000103
4x

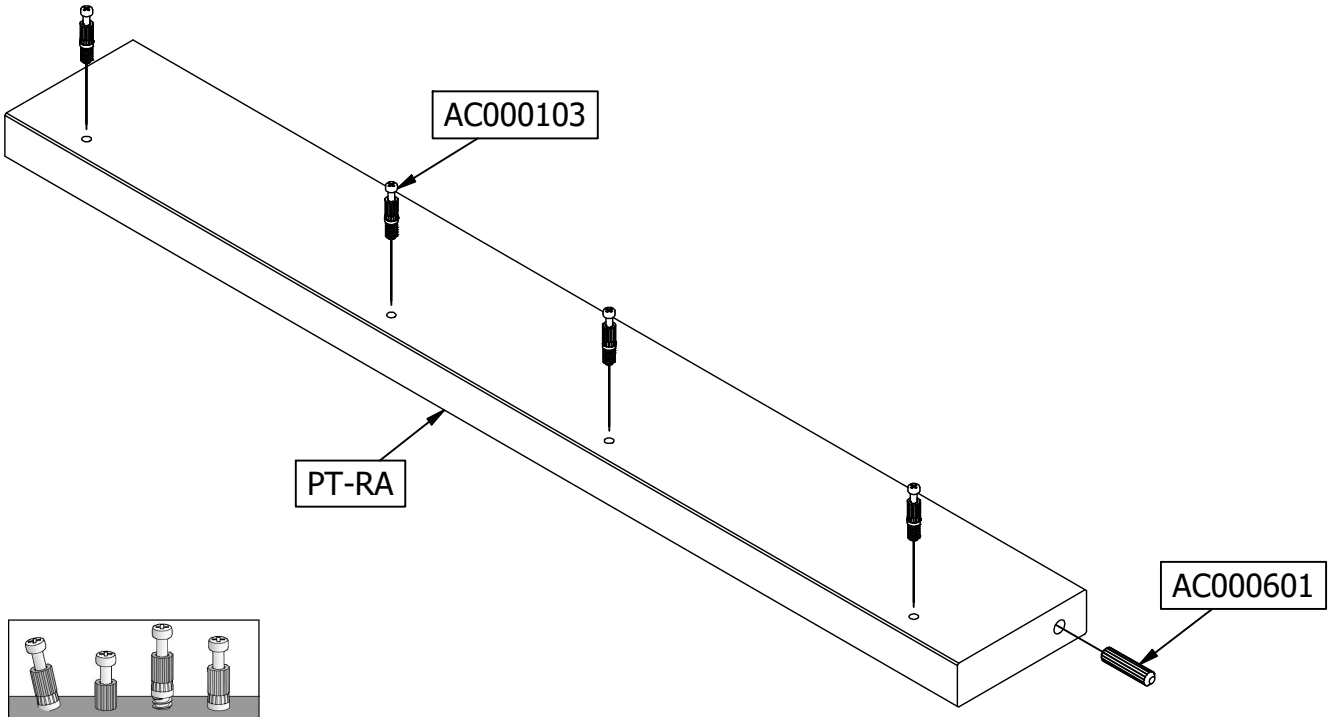
AC000103
PT-RA
AC000601

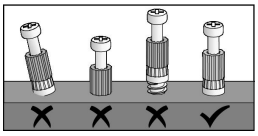

4

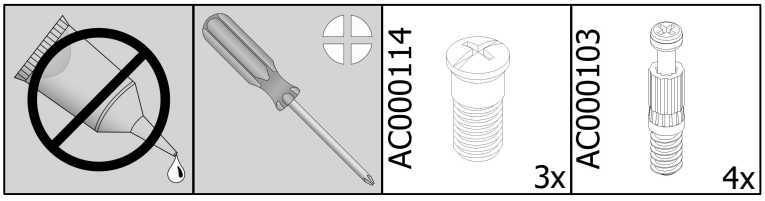
AC000114
3x
AC000103
4x

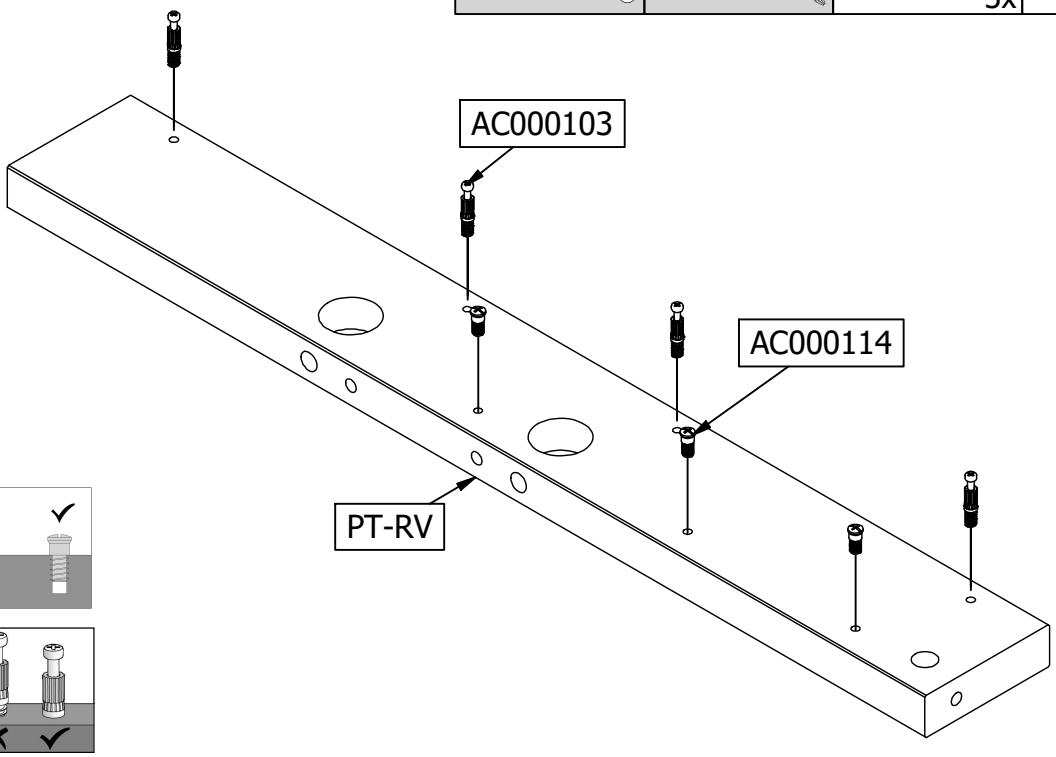
AC000103
AC000114
PT-RV

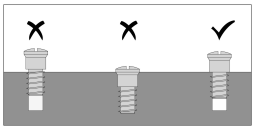

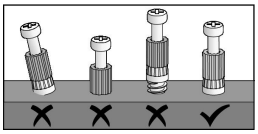

5

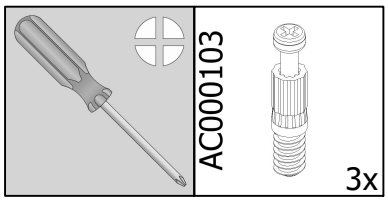

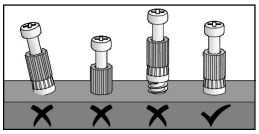

6

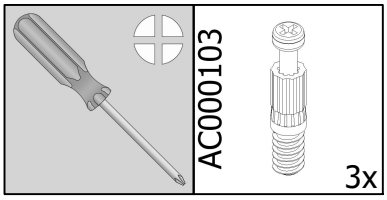

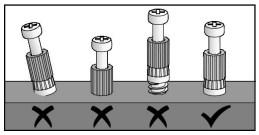

7

AC000114
2x
AC000103
5x

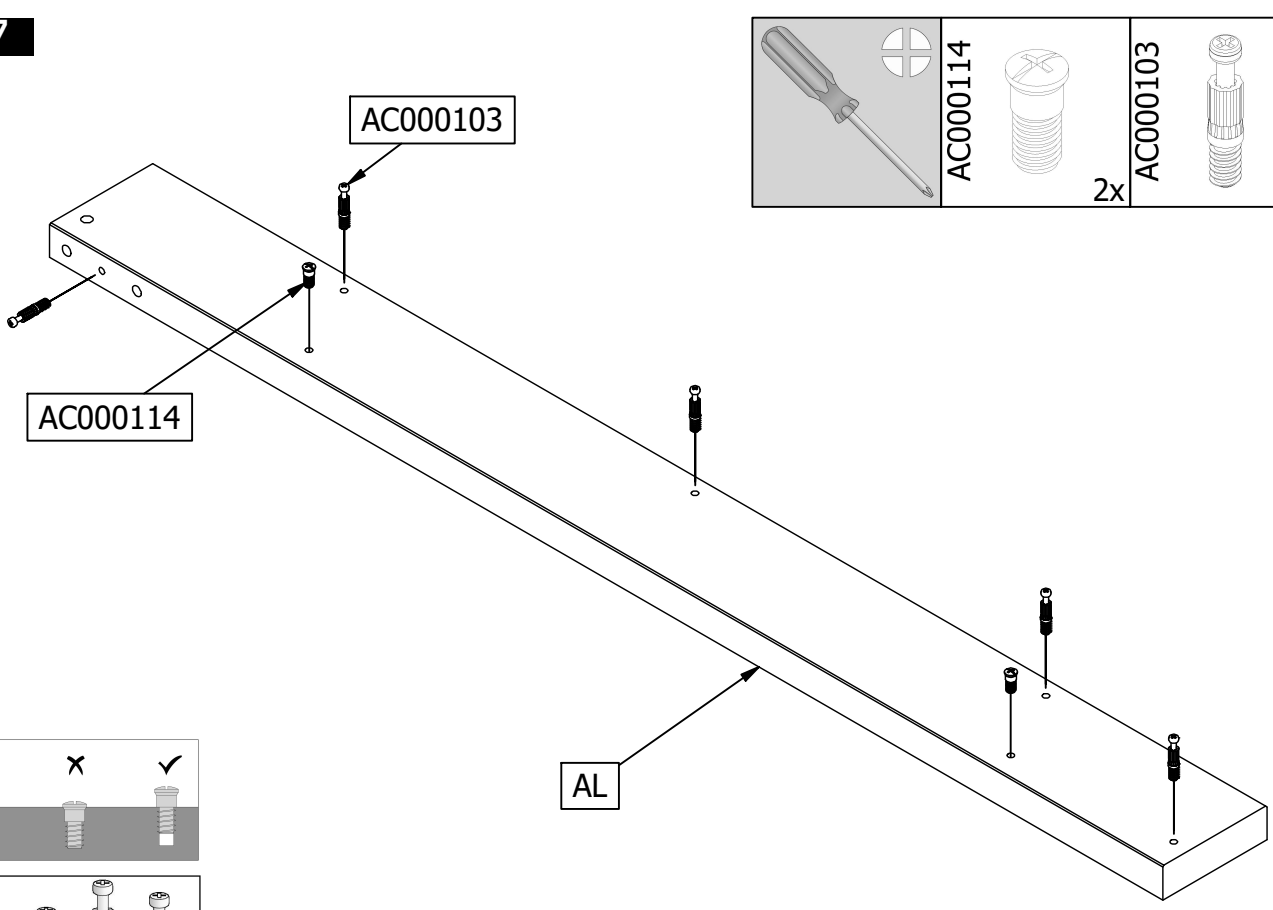
AC000103
AC000114
AL

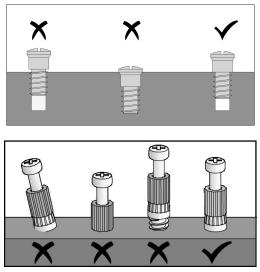

8

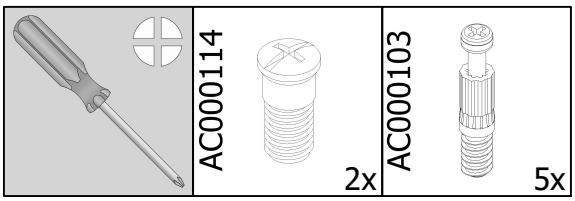
AC000114
2x
AC000103
5x

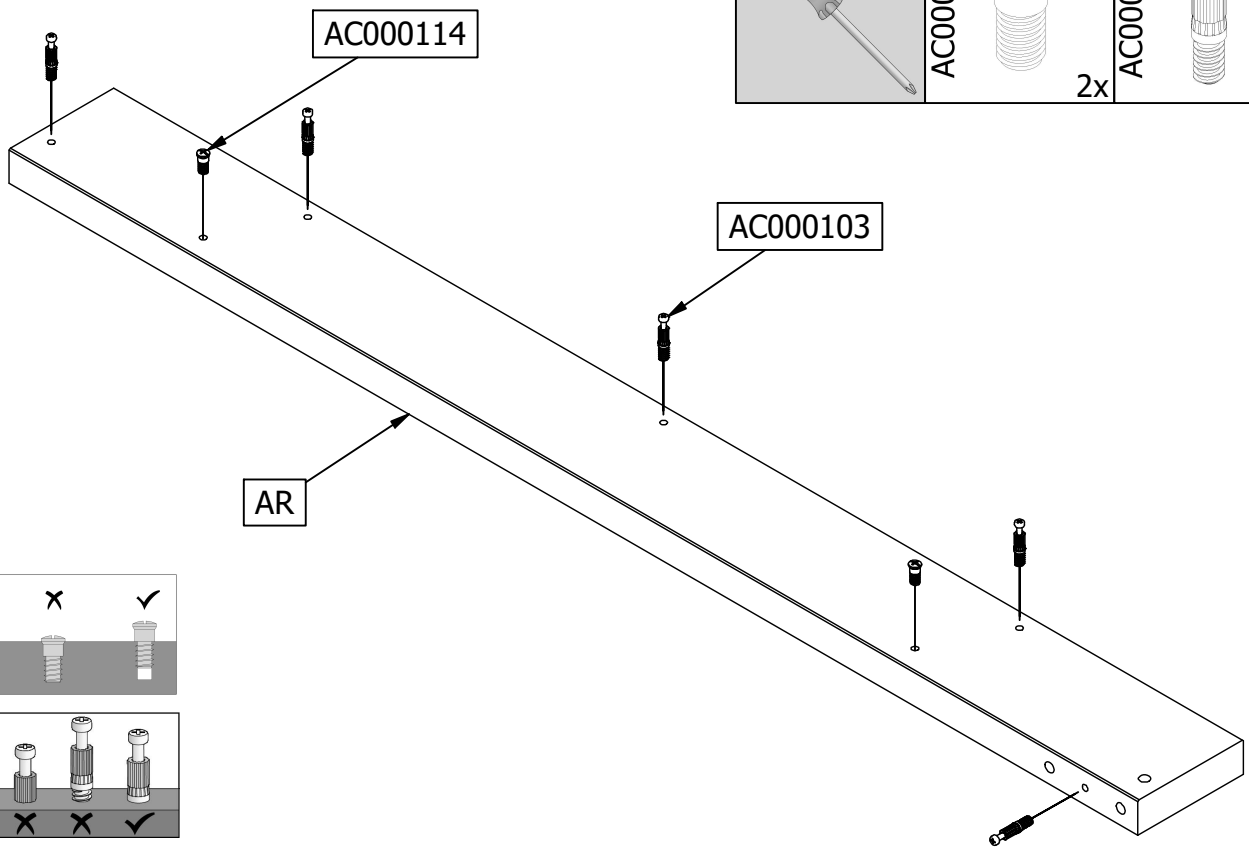
AC000114
AC000103
AR

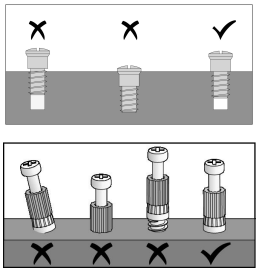

9

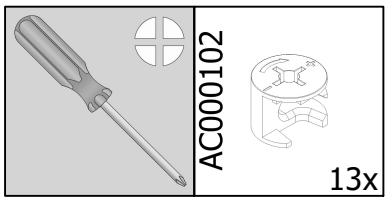

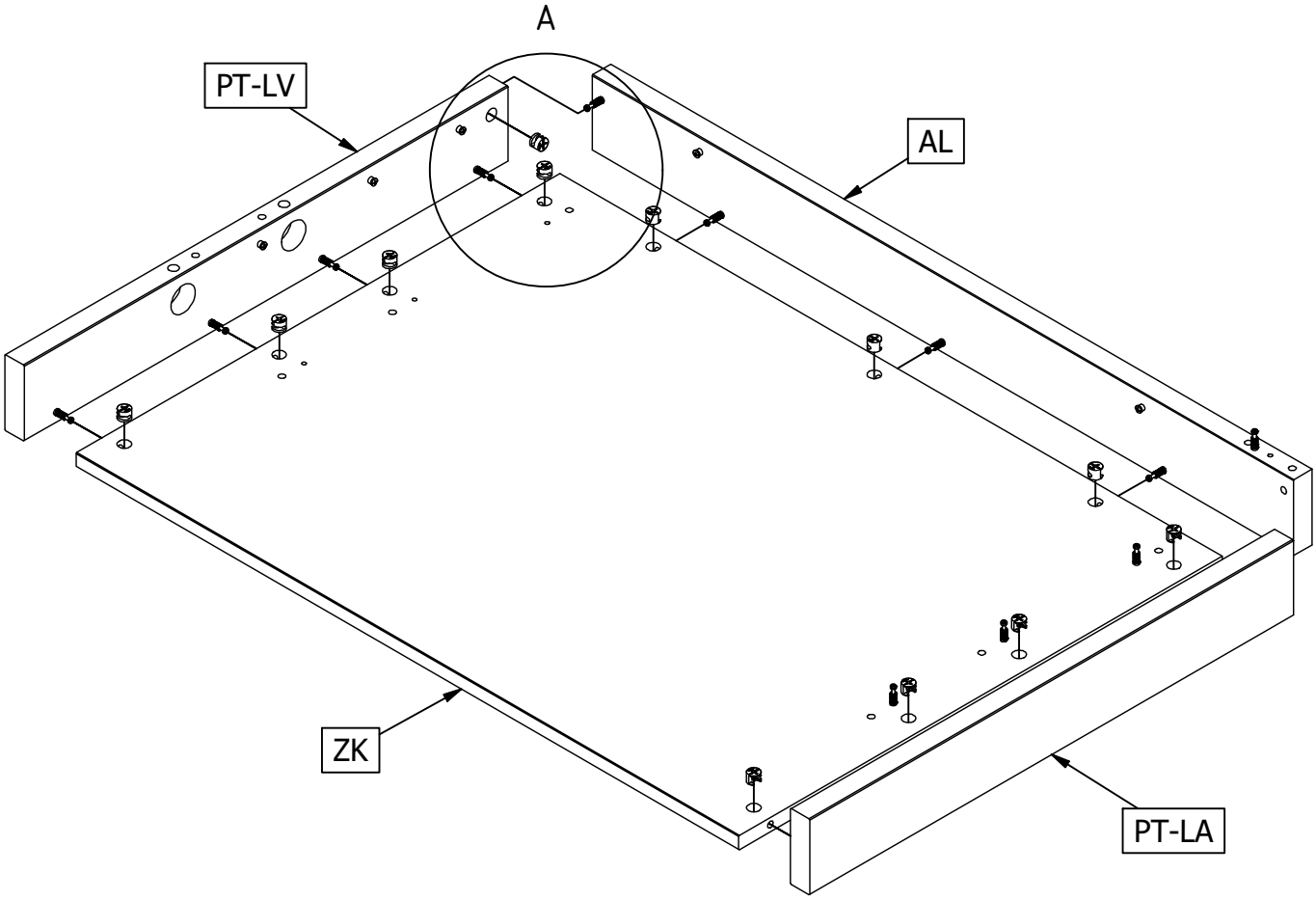

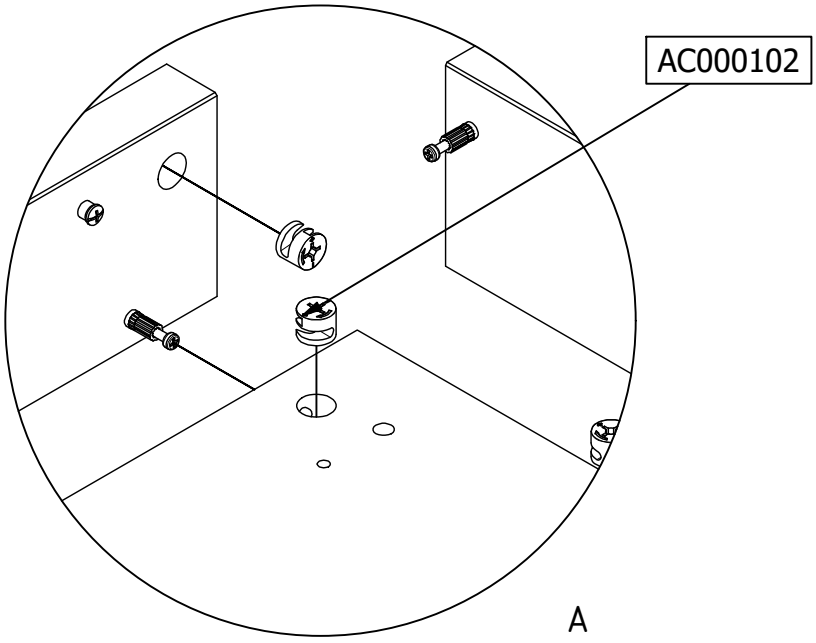

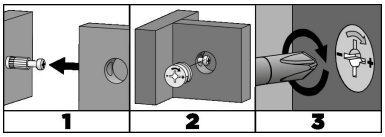

10

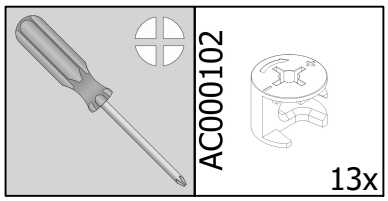

B

PT-RV

AR

ZK

PT-RA

AC000102

B

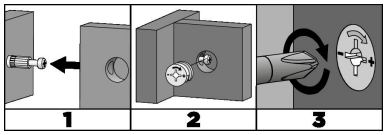

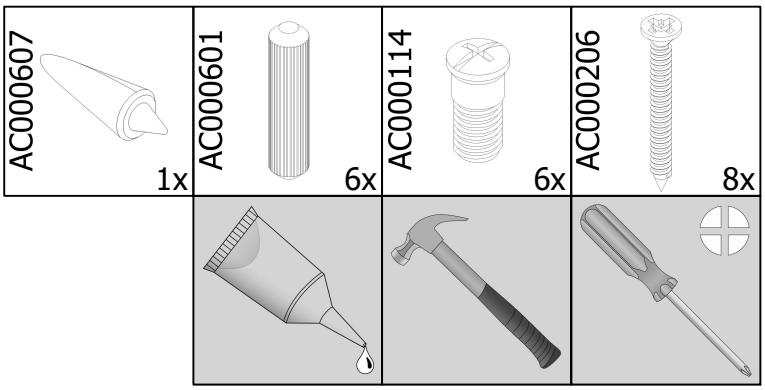

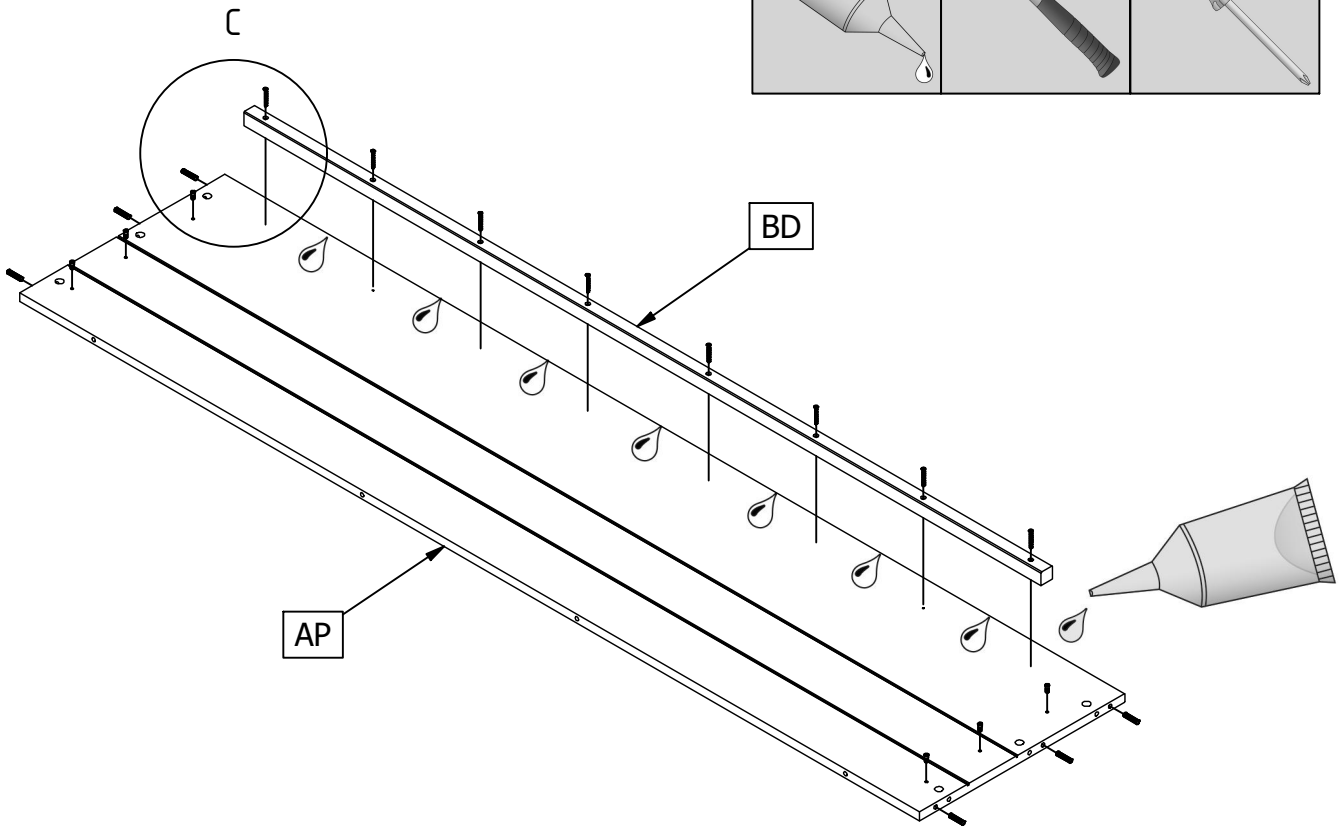

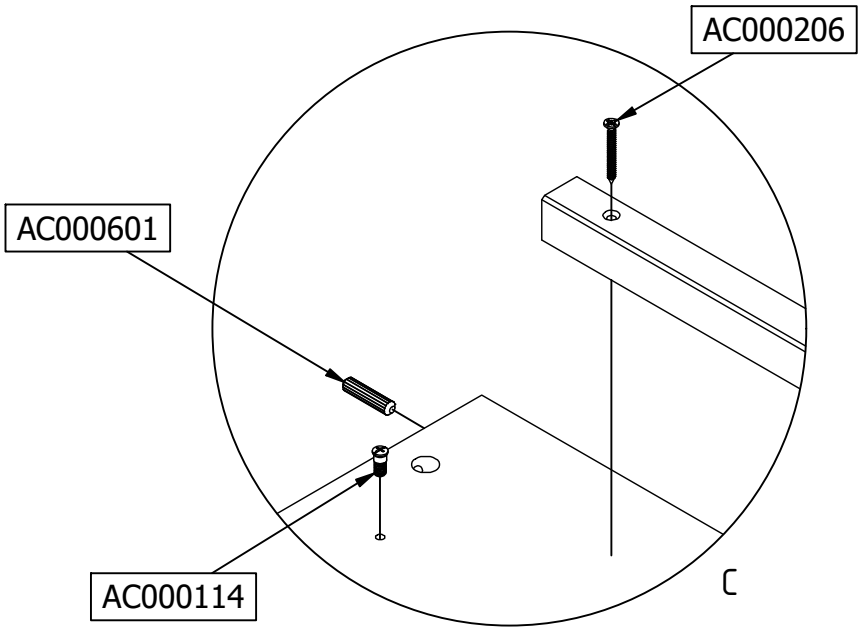

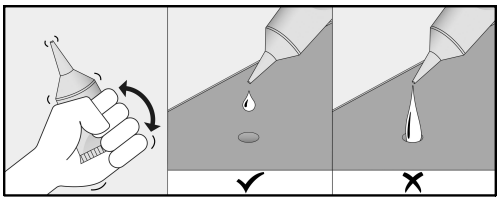

Het gebruik van een klein beetje houtlijm is noodzakelijk voor een goede verbinding
Für eine stabile Verbindung ist ein bisschen Holzleim erforderlich
Un peu de colle à bois est nécessaire pour un assemblage solide
The use of a little wood glue is necessary for proper connection

12

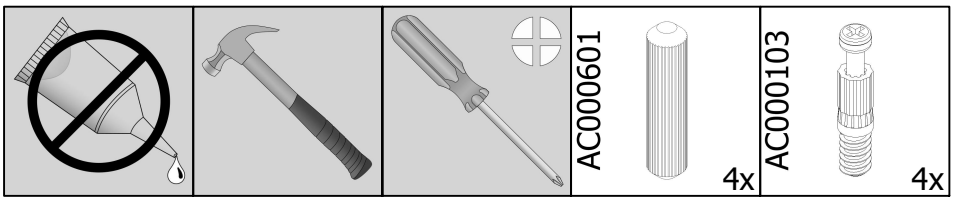

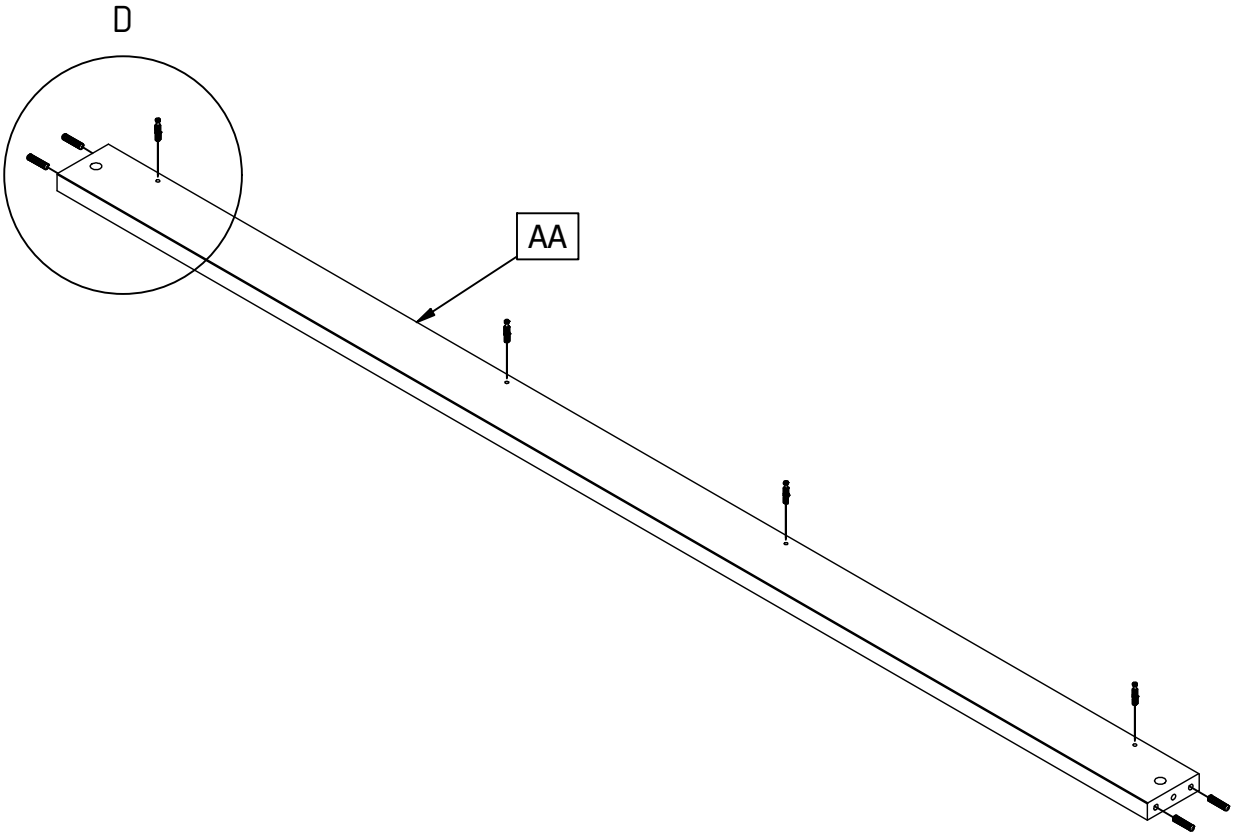

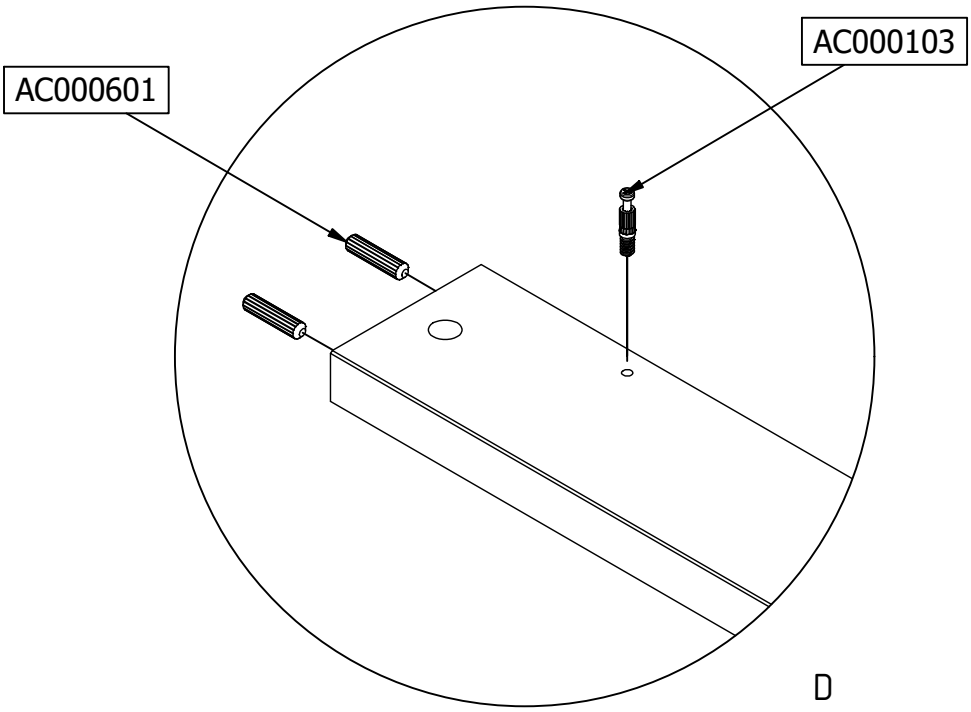

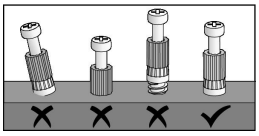

13

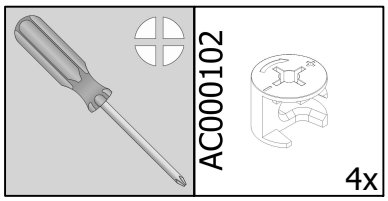

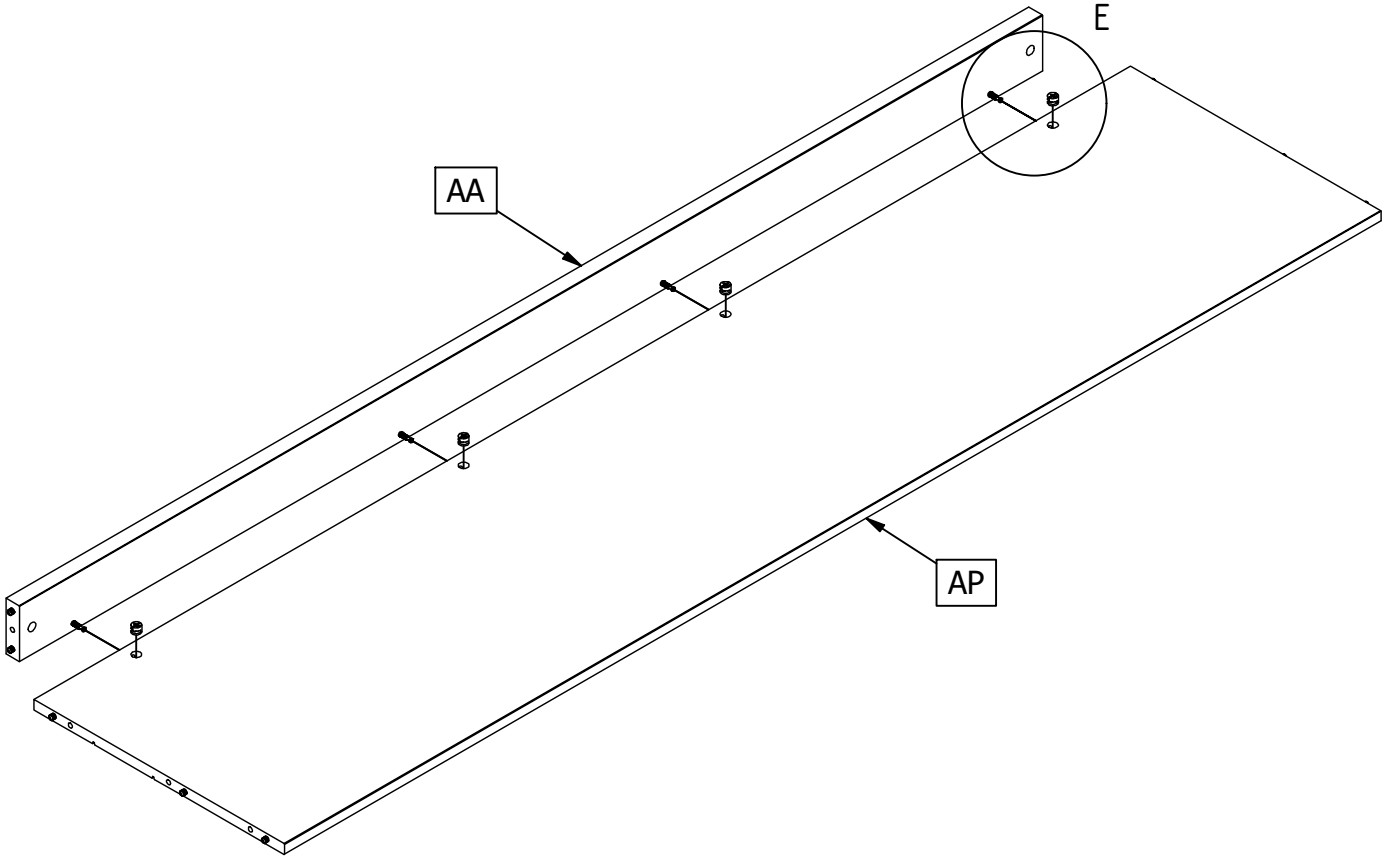

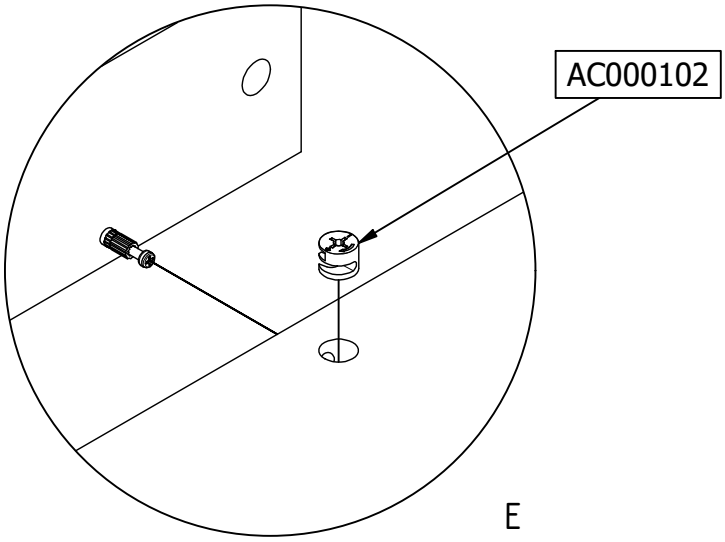

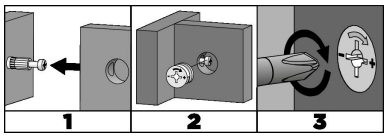

14

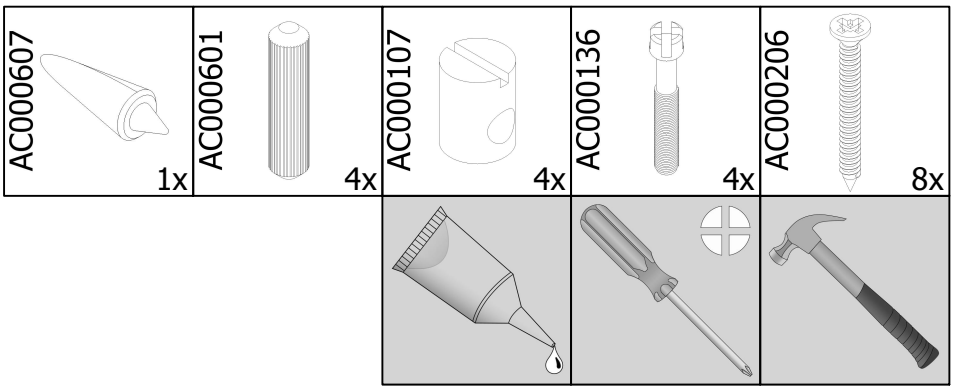

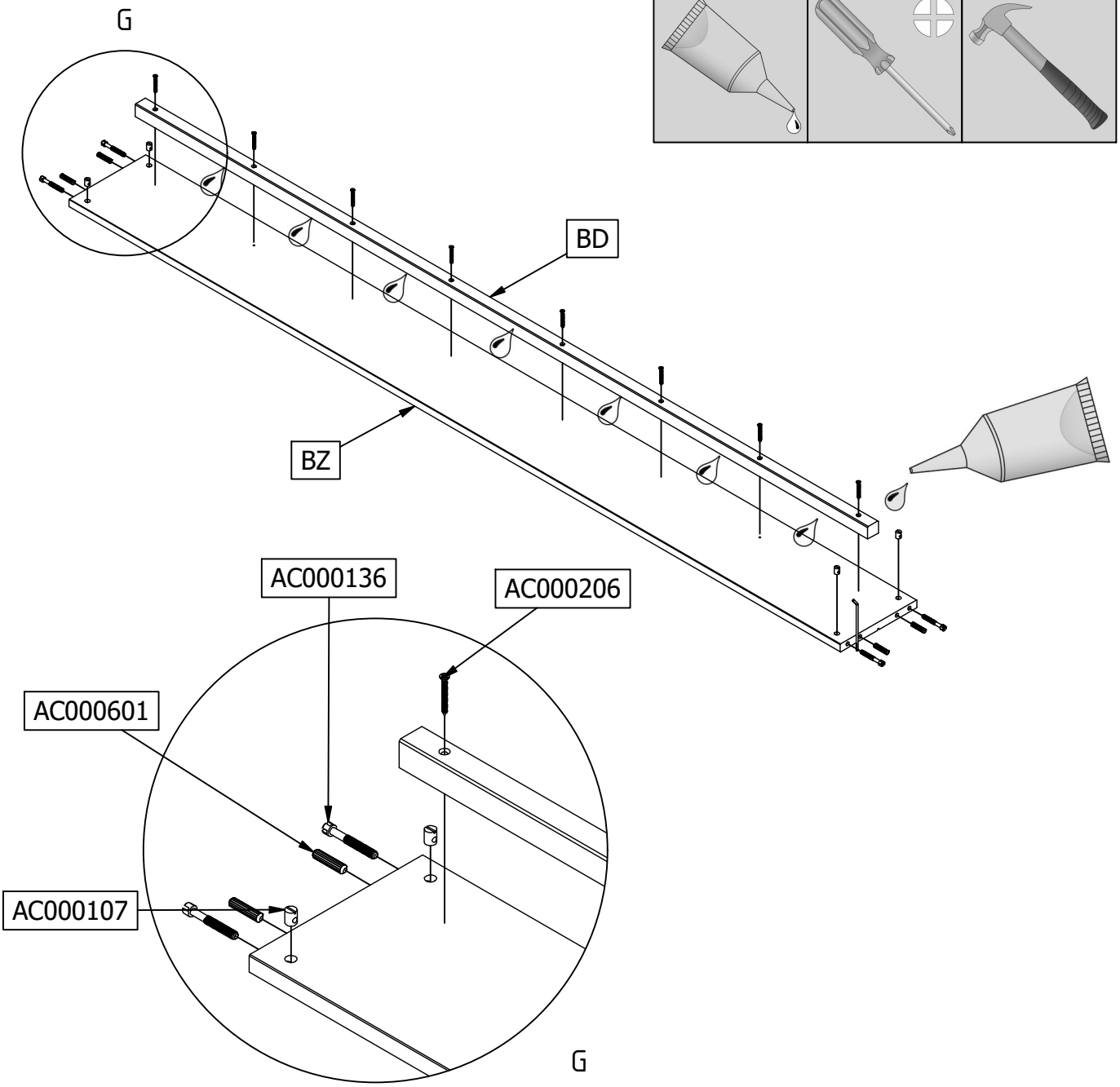

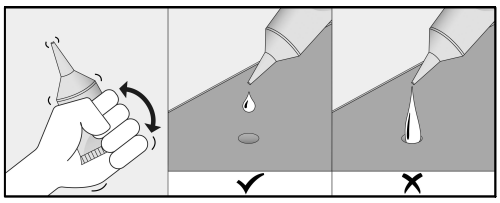

Het gebruik van een klein beetje houtlijm is noodzakelijk voor een goede verbinding
Für eine stabile Verbindung ist ein bisschen Holzleim erforderlich
Un peu de colle à bois est nécessaire pour un assemblage solide
The use of a little wood glue is necessary for proper connection

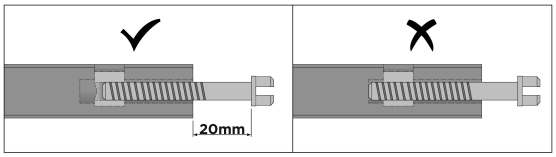

15

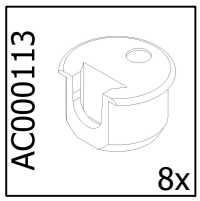

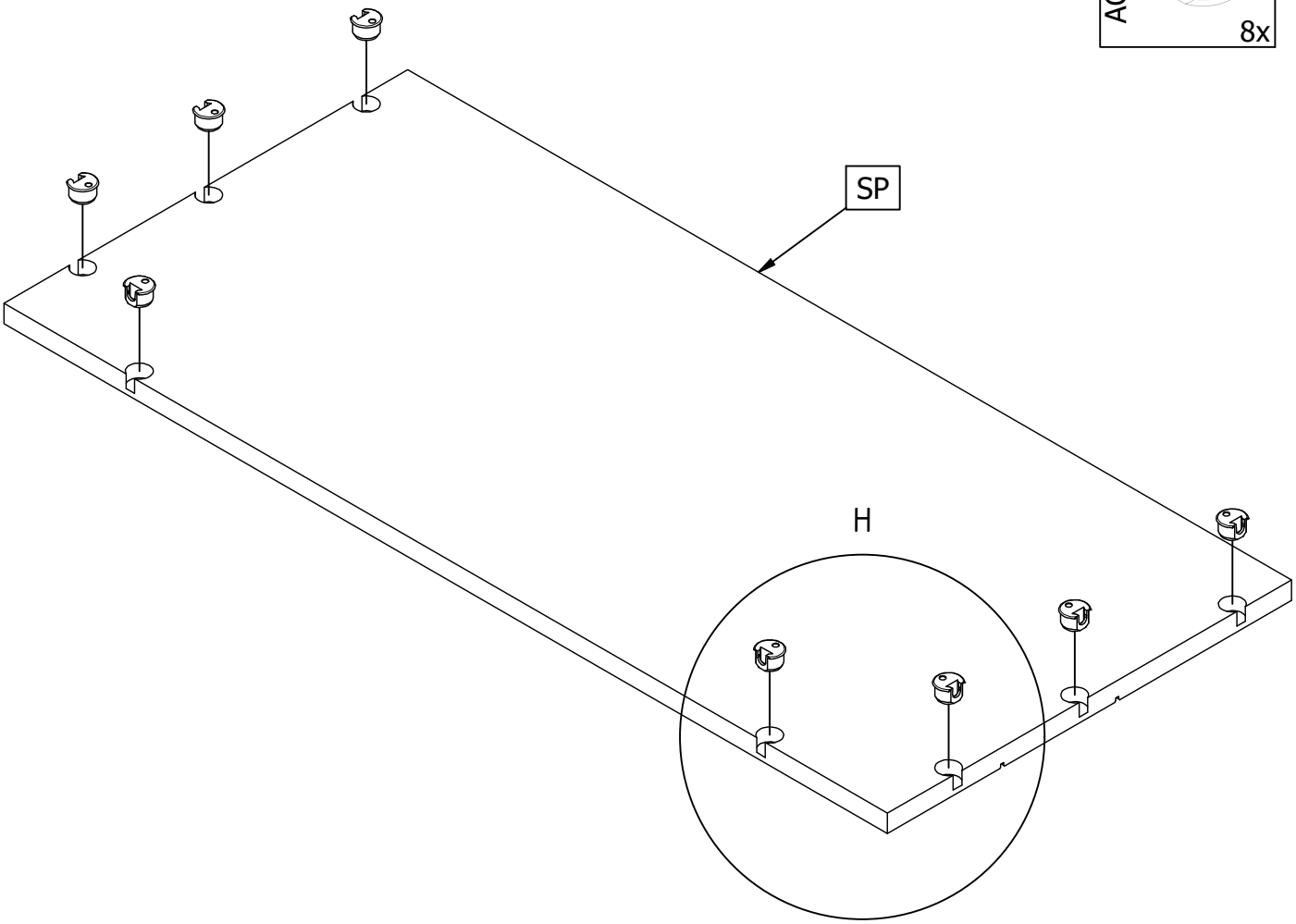

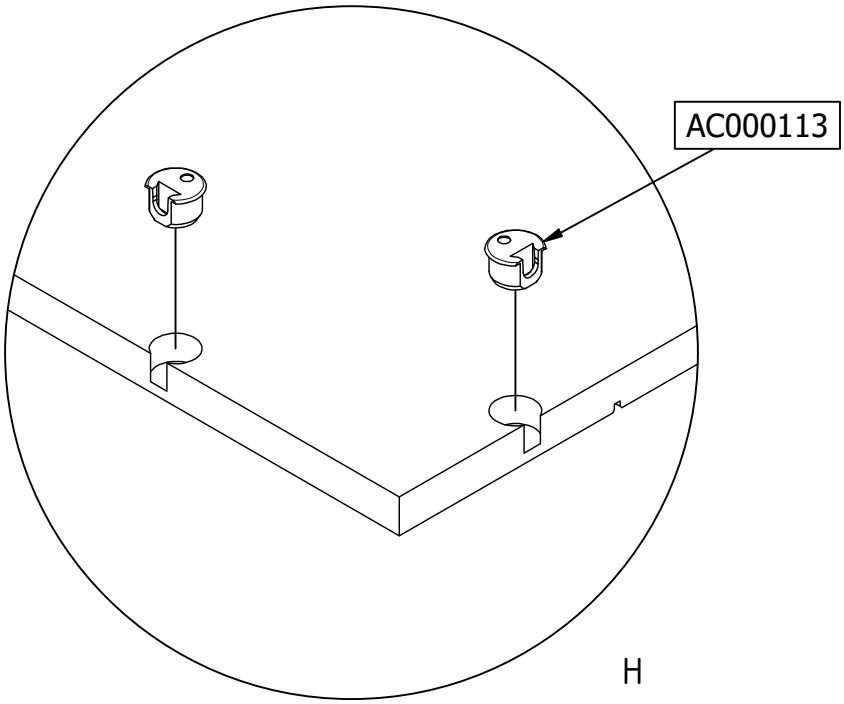

2x

16

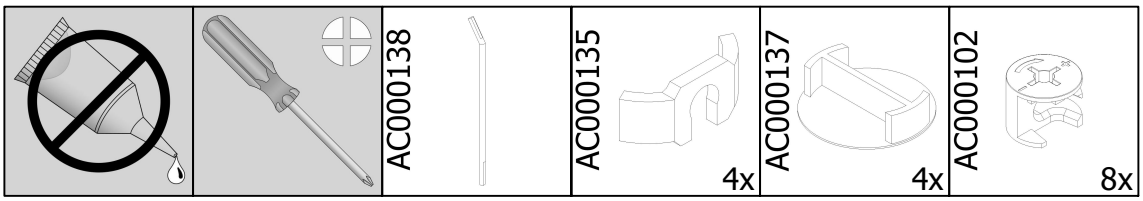
AC000138
AC000135
4x
AC000137
4x
AC000102
8x

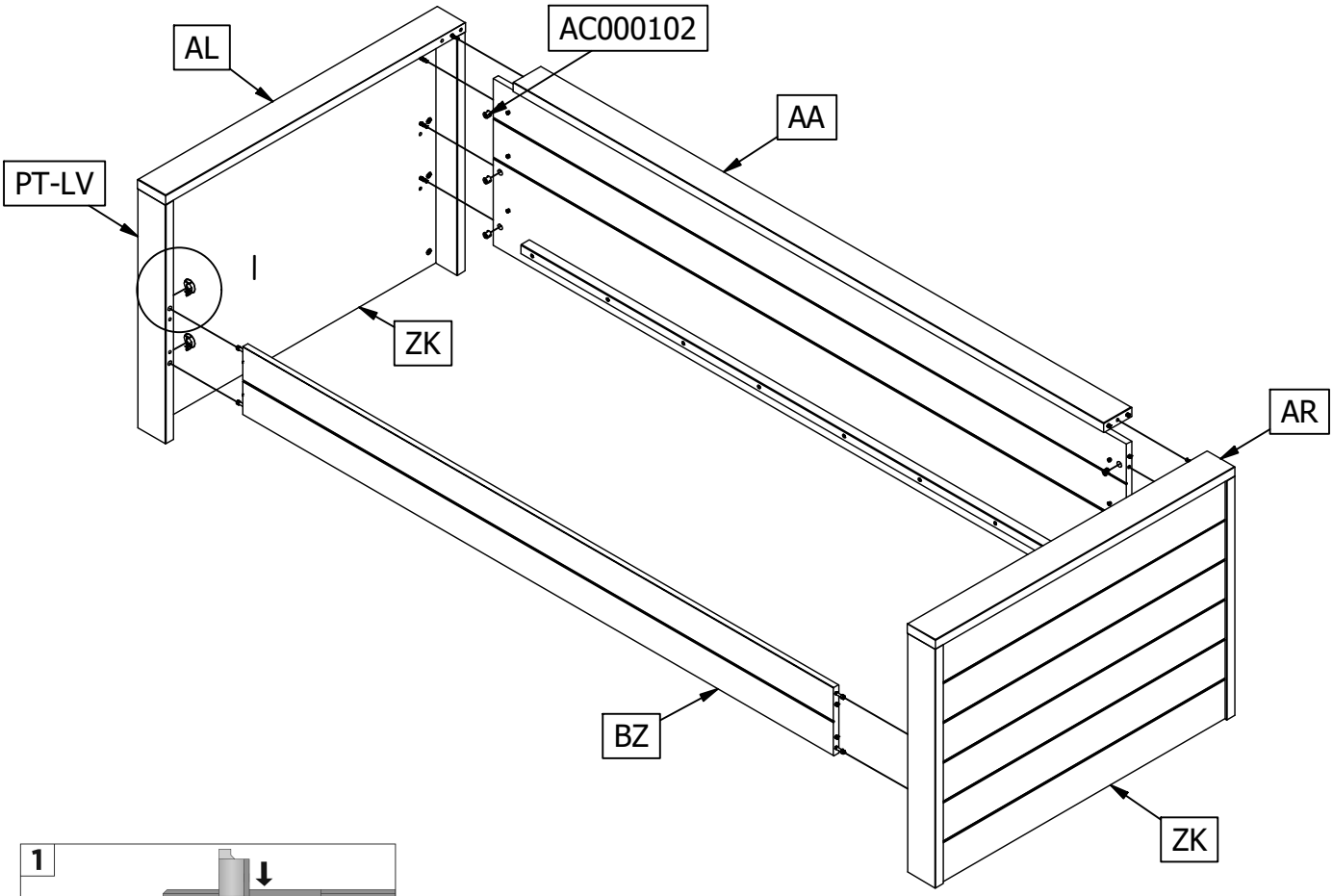
AL
AC000102
AA
PT-LV
I
ZK
AR
BZ
ZK

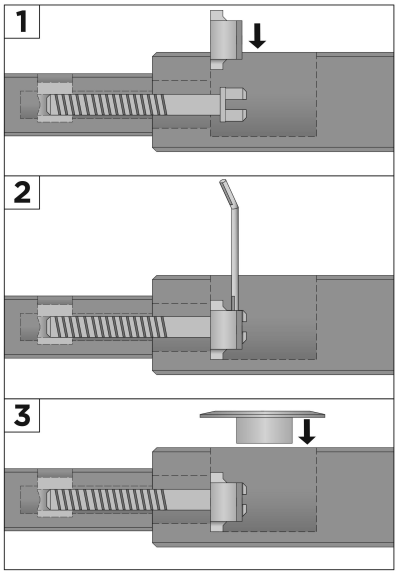
1
2
3

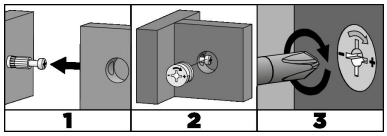
1
2
3

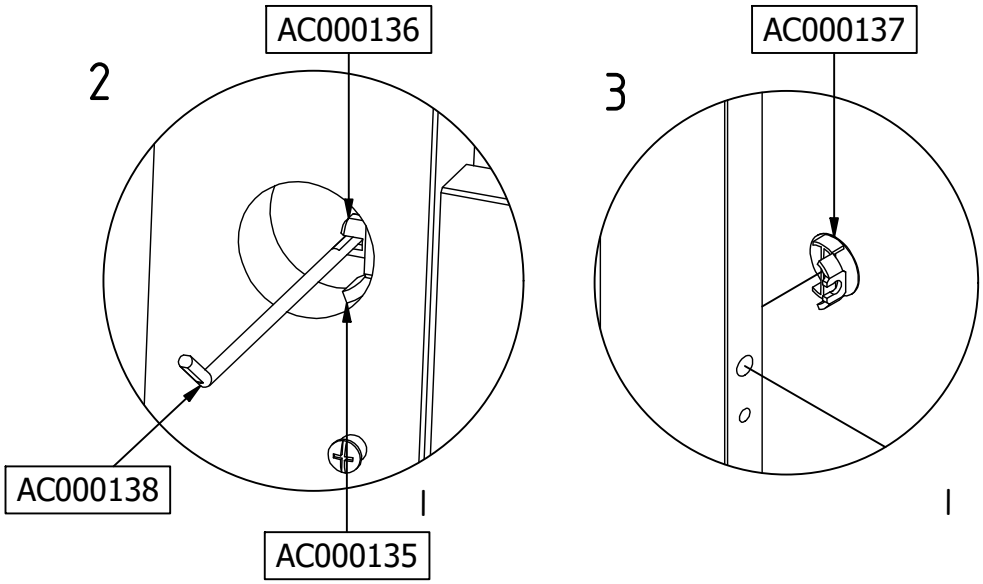
2
AC000136
AC000138
AC000135
I
3
AC000137
I

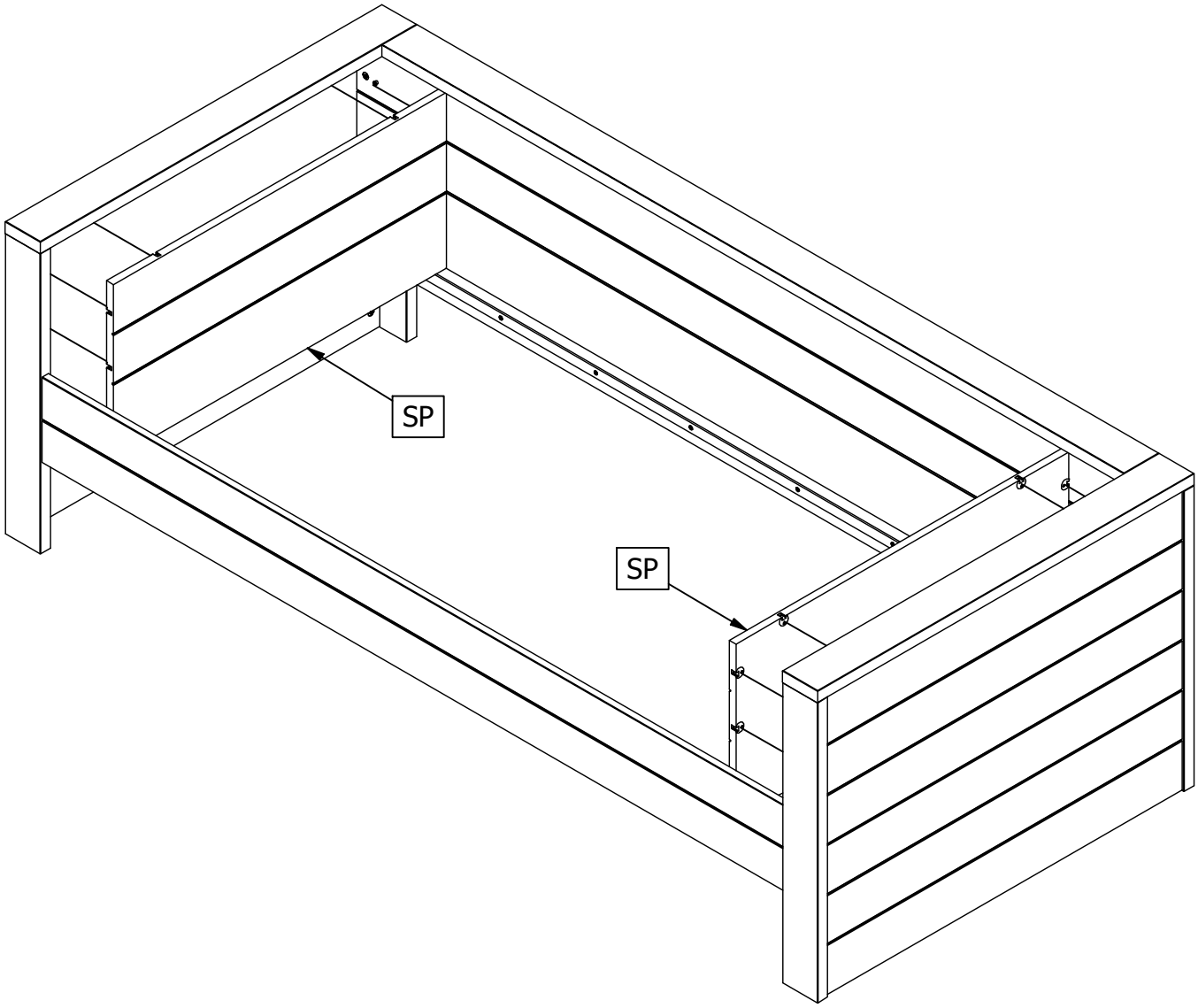

SOCIAL MEDIA

We zijn benieuwd naar het resultaat! Mocht je het met ons willen delen, gebruik #WOOOD op social media.
We are curious about the result! Would you like to share it with us? Use #WOOOD on social media.
Wir sind gespannt auf das Ergebnis! Möchten Sie es mit uns teilen? Benutzen Sie #WOOOD in Social Media.
Nous sommes impatient de connaître le résultat. Souhaitez-vous le partager avec nous? Utilisez #WOOOD sur les médias sociaux.

facebook.com/woood.nl
instagram.com/madebywoood
pinterest.com/madebywoood