GRAVURE KISTBANK

BUNKBENCH - BANC CASIER - BUNKBENCH

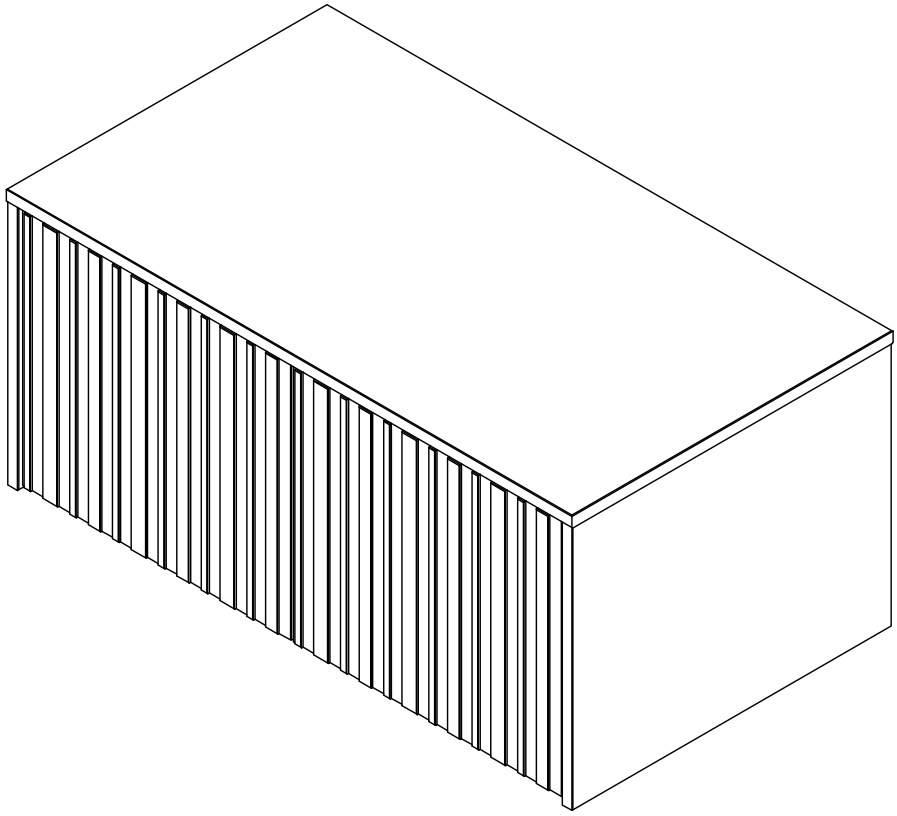

wood®

DUTCH FURNITURE

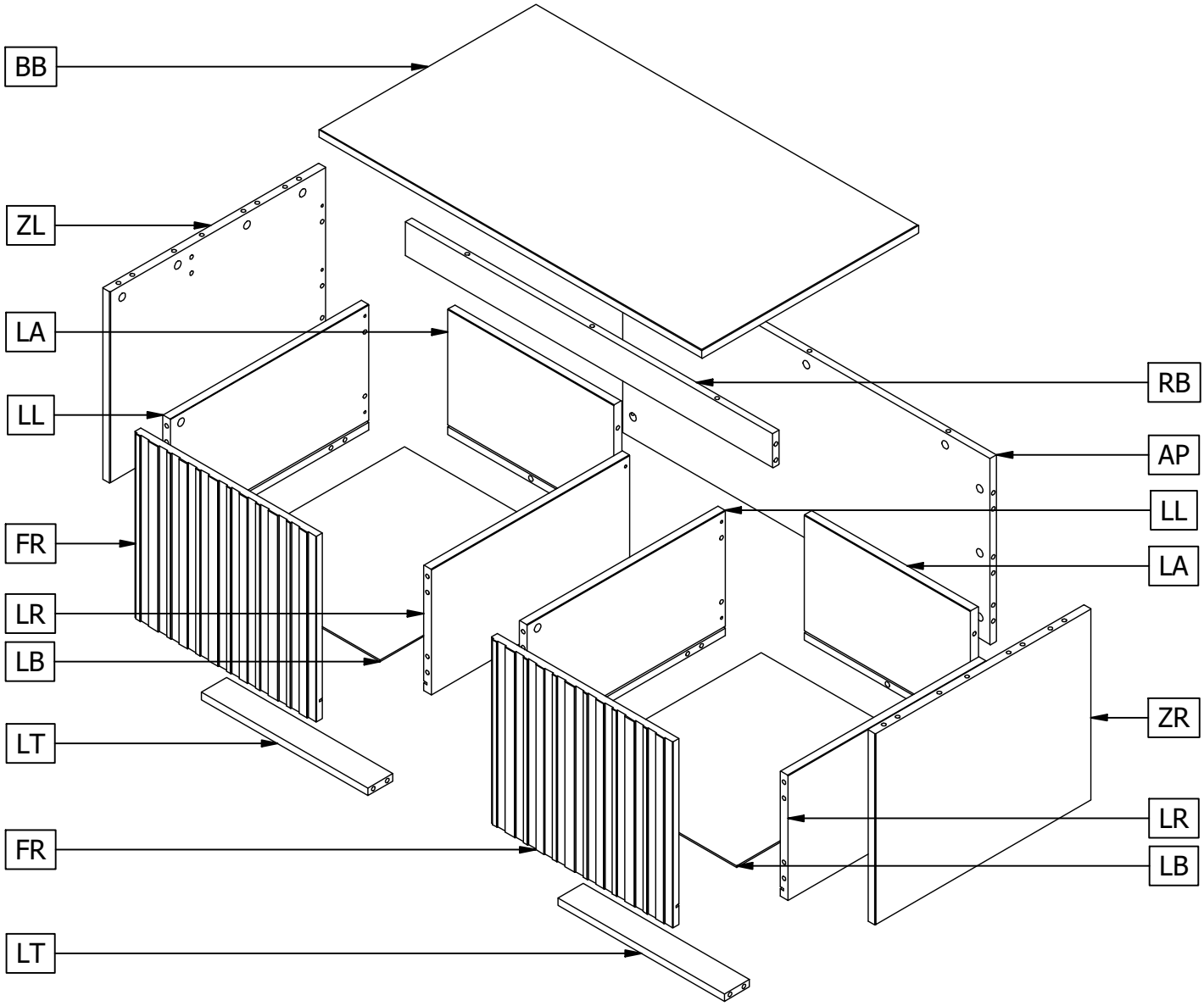

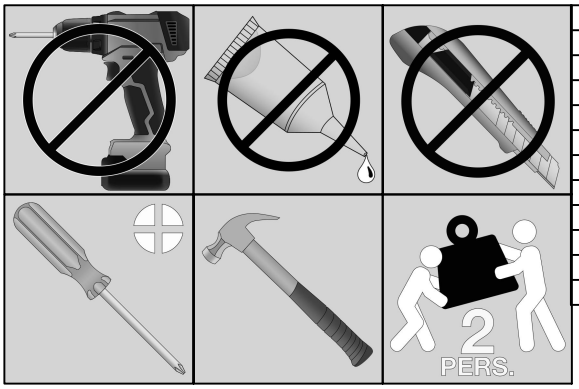

Qty	Code	Thickness	Length	Width
1	AP	15	847	372
1	BB	17	882	500
2	FR	18	371	419
2	LA	18	383	250
2	LB	3	454	398
2	LL	18	457	250
2	LR	18	457	250
2	LT	15	383	58
1	RB	15	847	68
1	ZL	17	382	498
1	ZR	17	382	498

28	Ø15mm	AC000102
28	24mm	AC000103
16	4x16mm	AC000204
8	3.5x35mm	AC000219 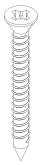
12	Ø14mm	AC000369-* 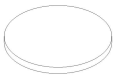
42	8x35mm	AC000601 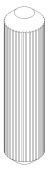
8	Ø25mm	AC000715 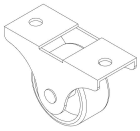
2	Push to open	AC003015 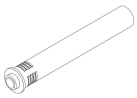

1

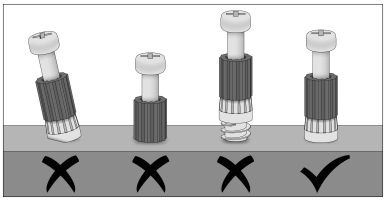

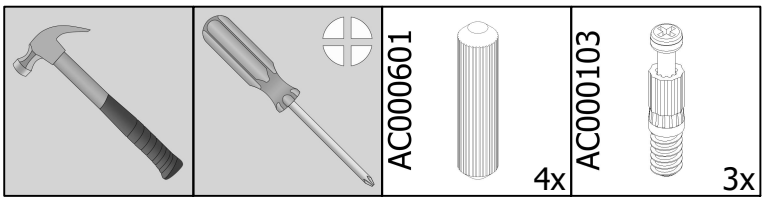
AC000601
4x
AC000103
3x

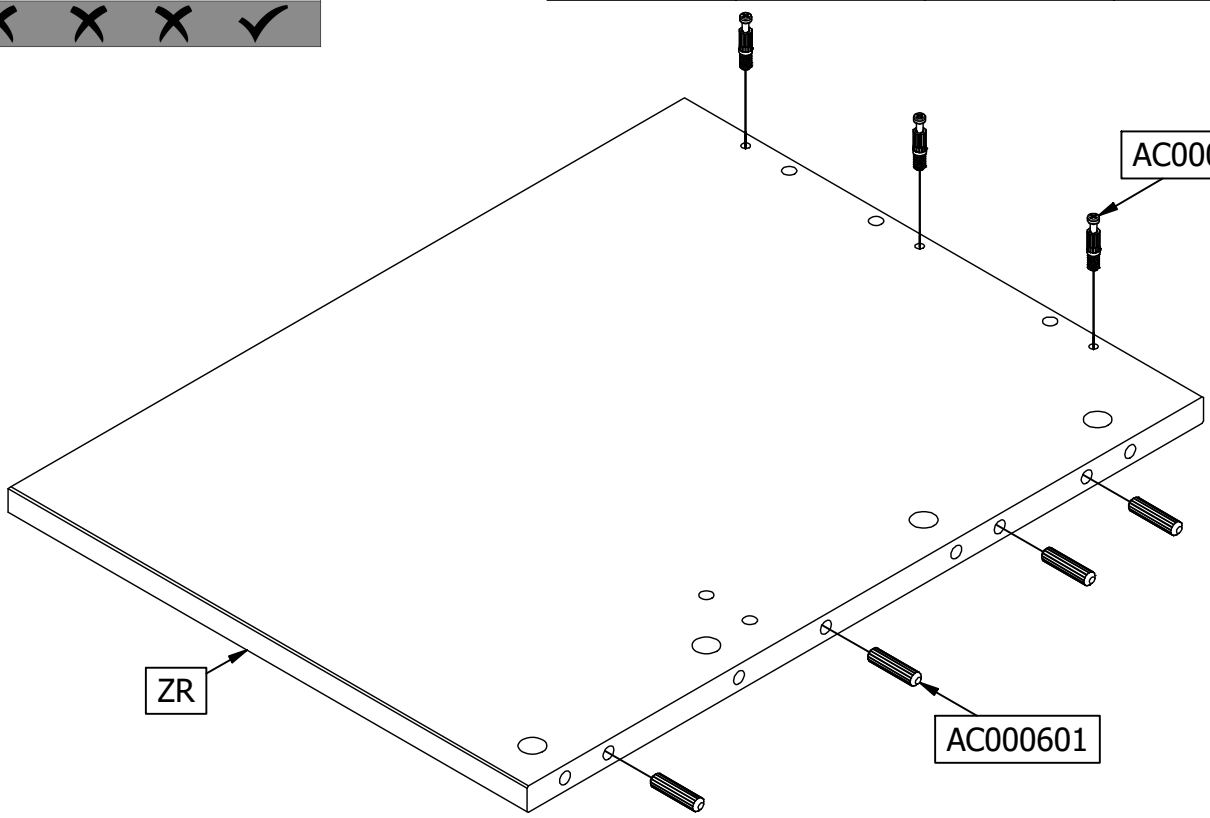
AC000103
ZR
AC000601

2

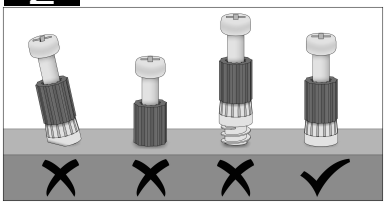

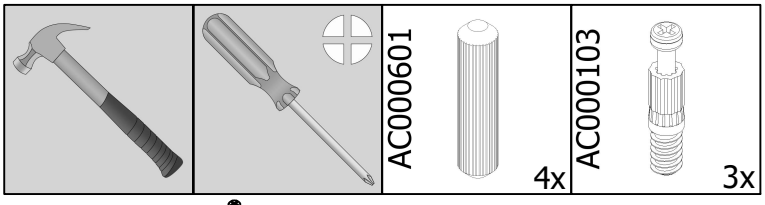
AC000601
4x
AC000103
3x

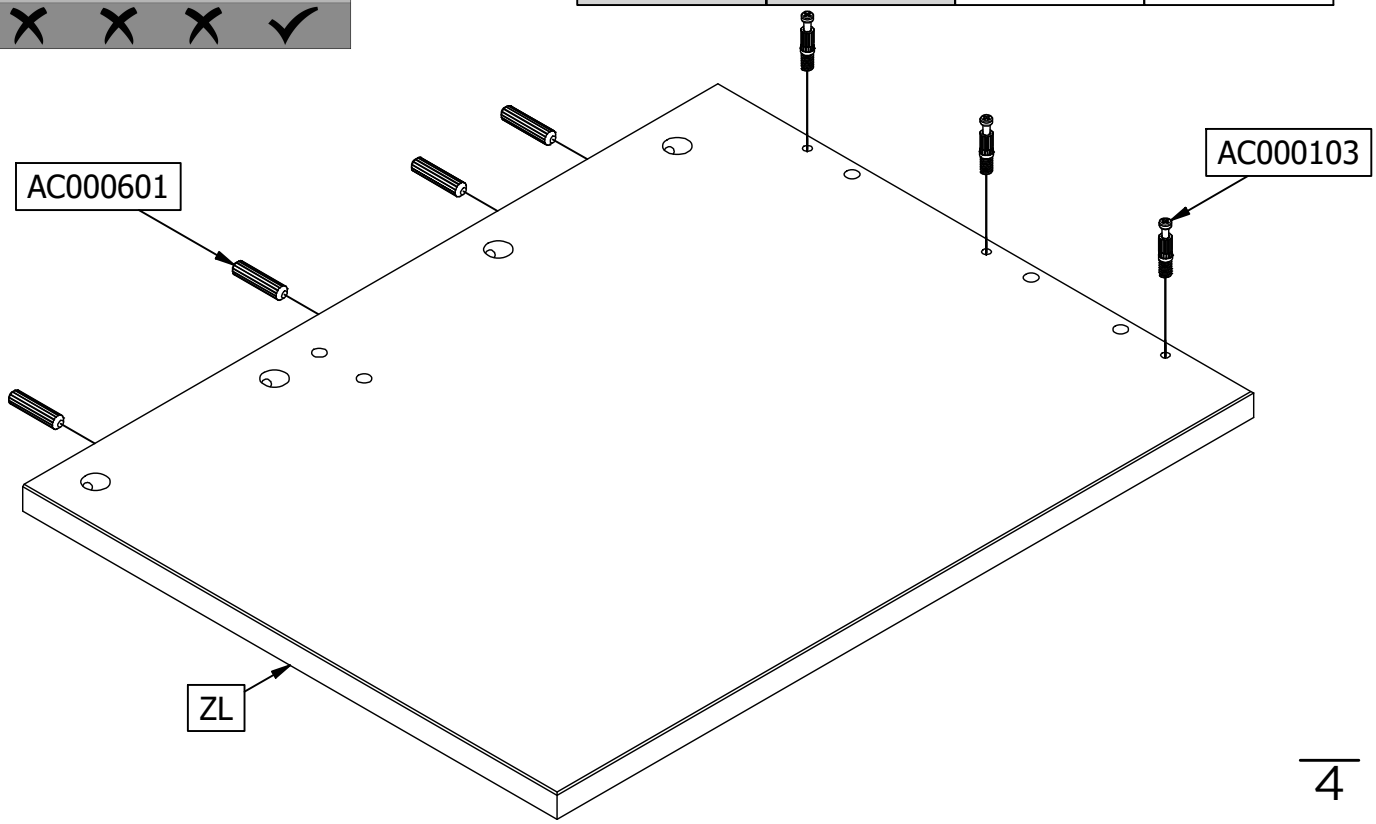
AC000601
AC000103
ZL

3

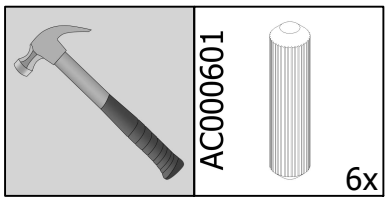

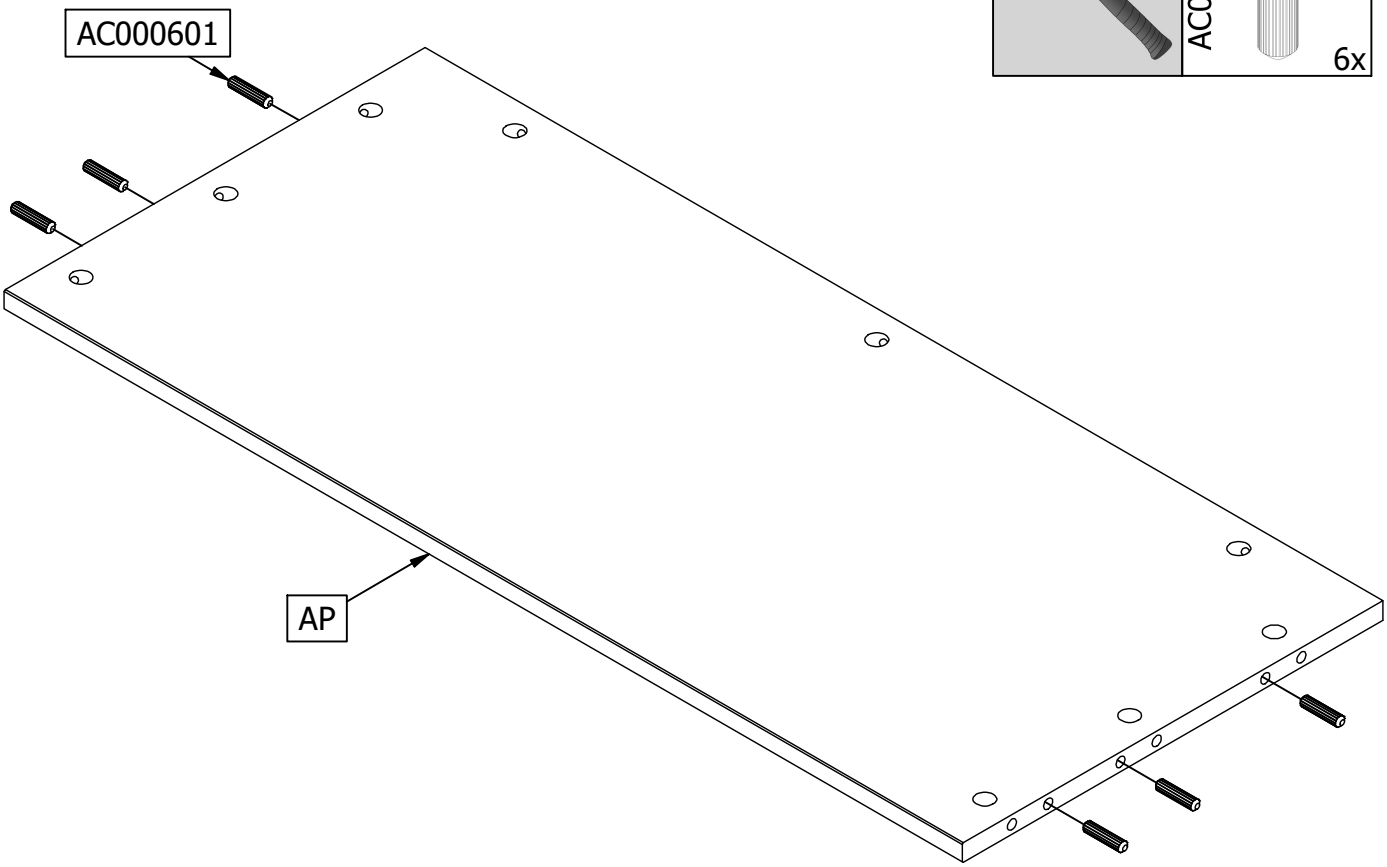

4

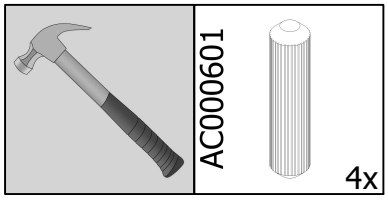

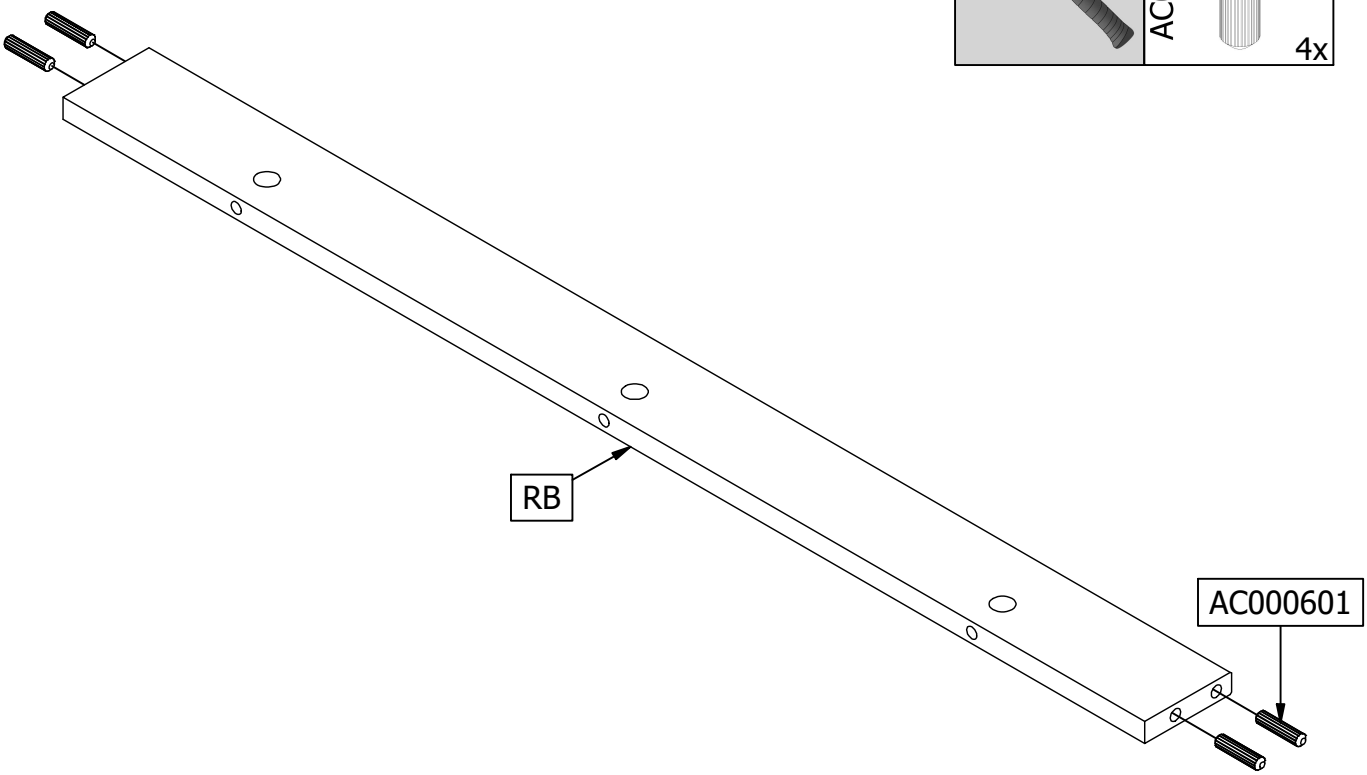

5

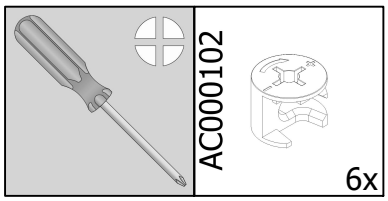

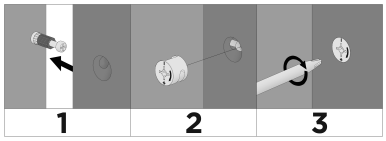

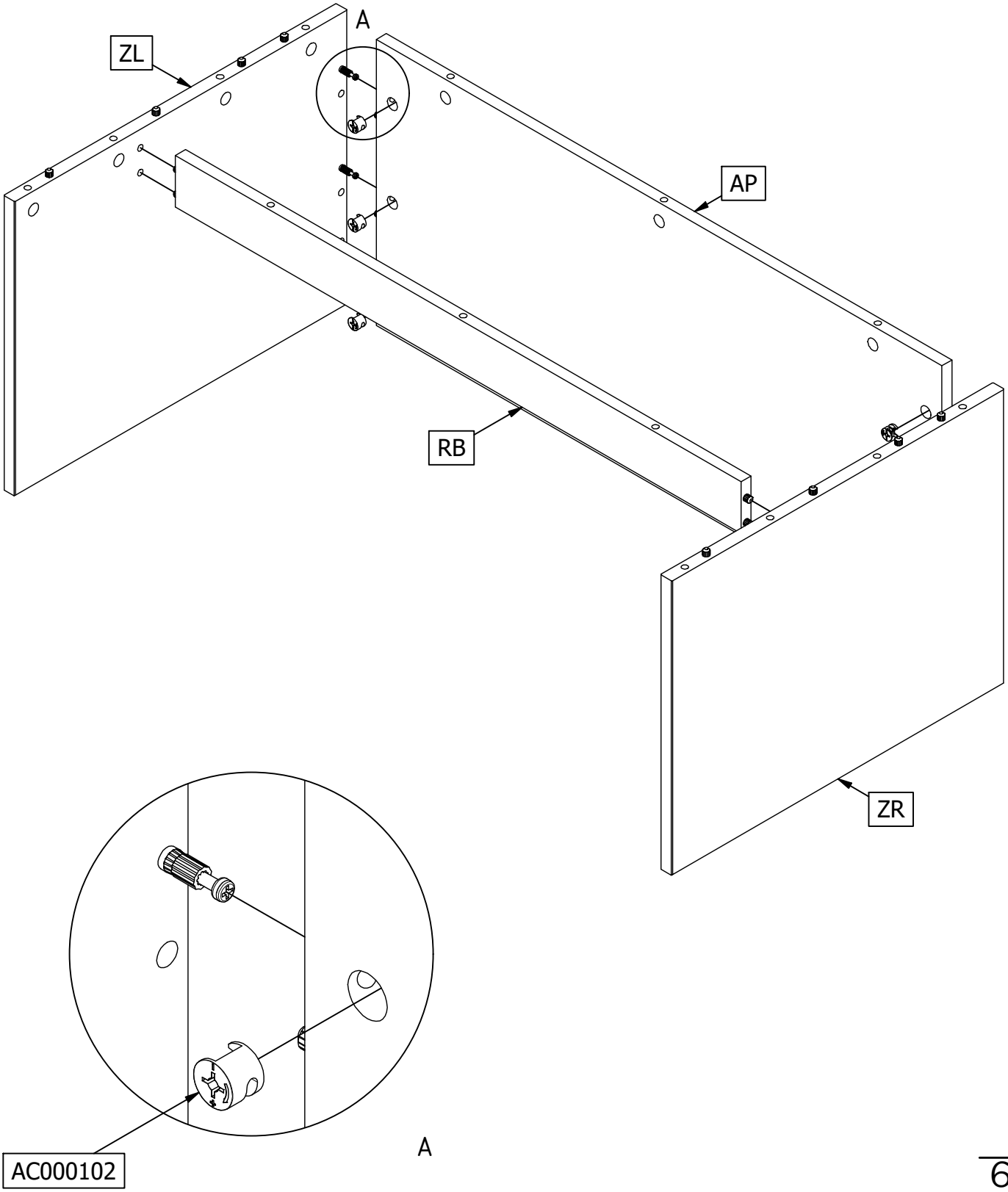

6

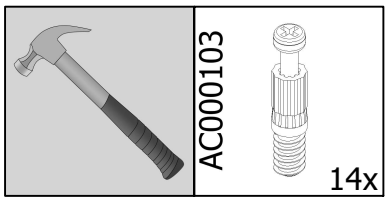

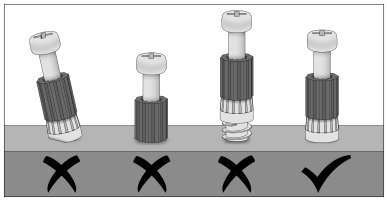

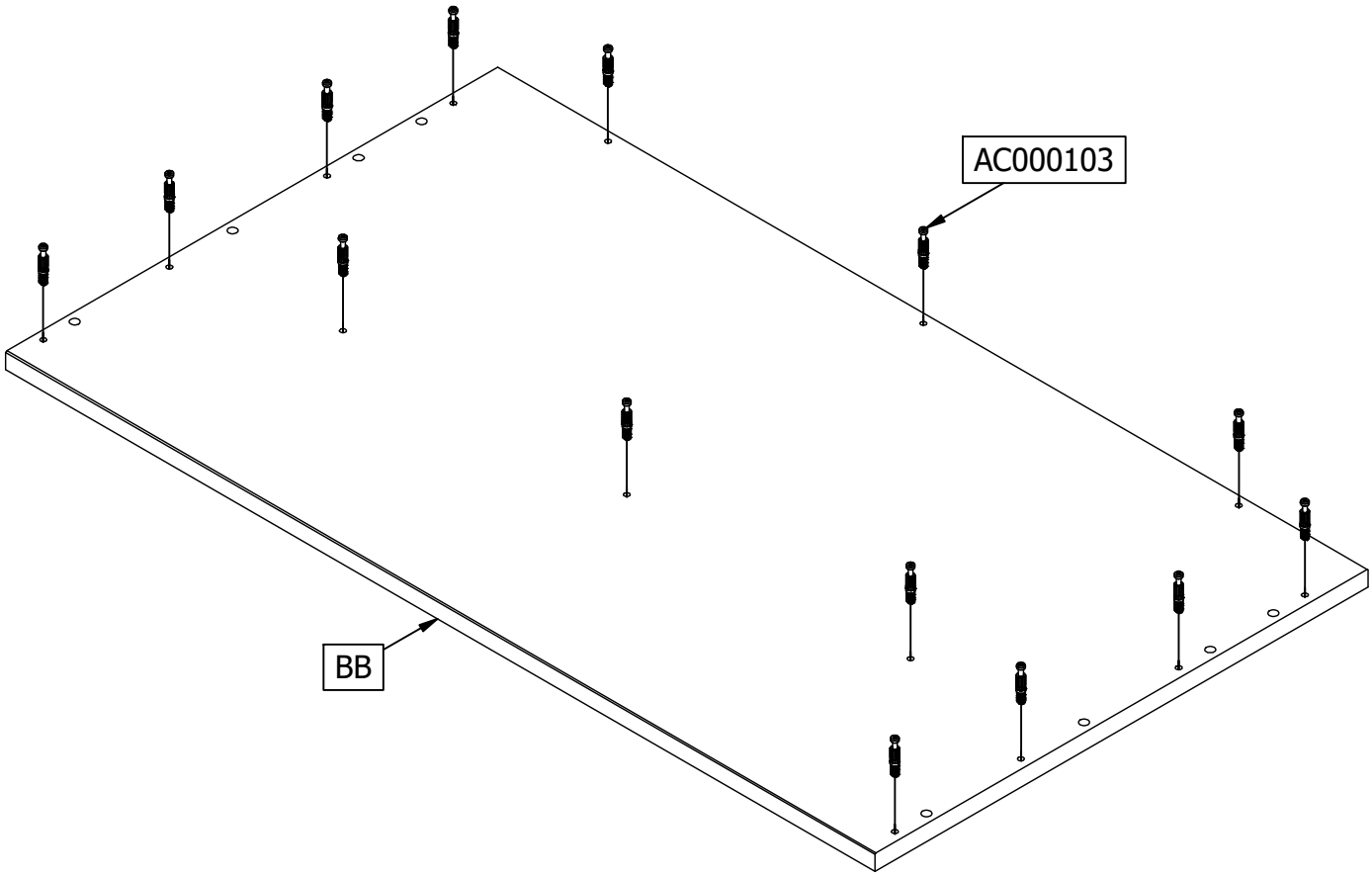

7

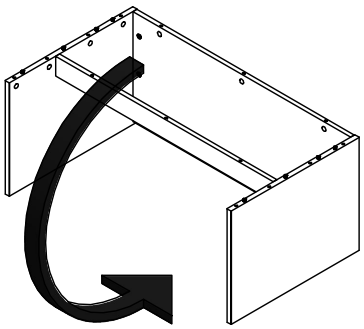

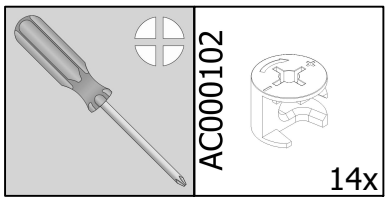

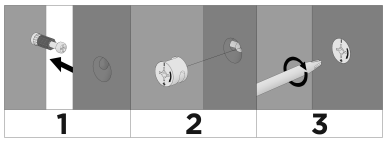

ZR

AP

B

BB

ZL

AC000102

B

8

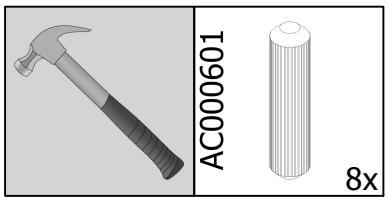

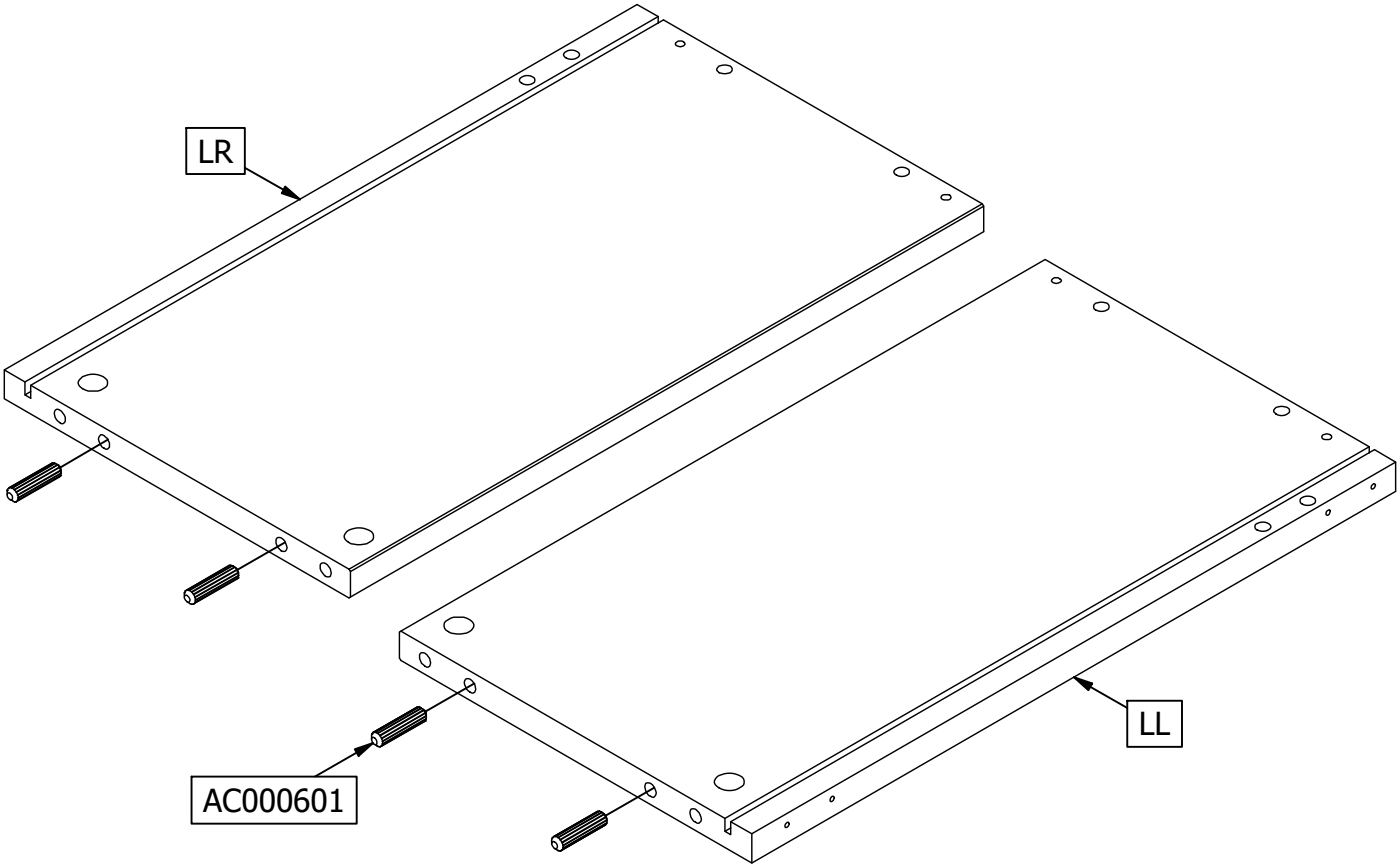

2x

9

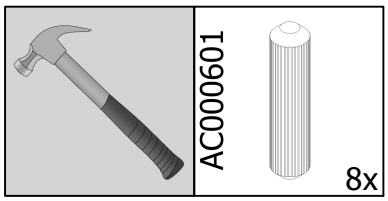

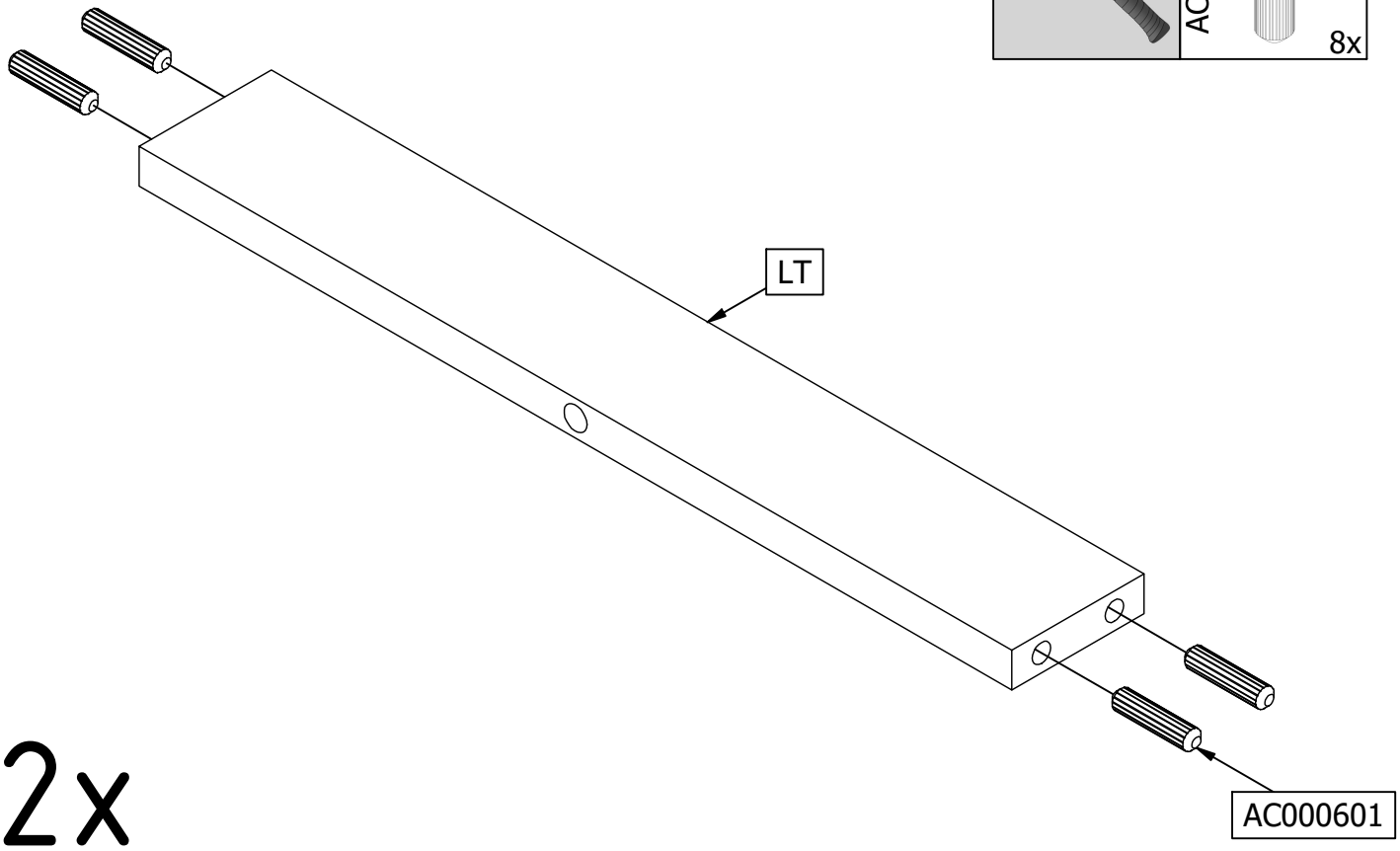

2x

10

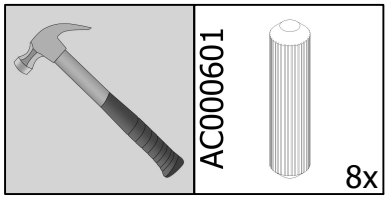

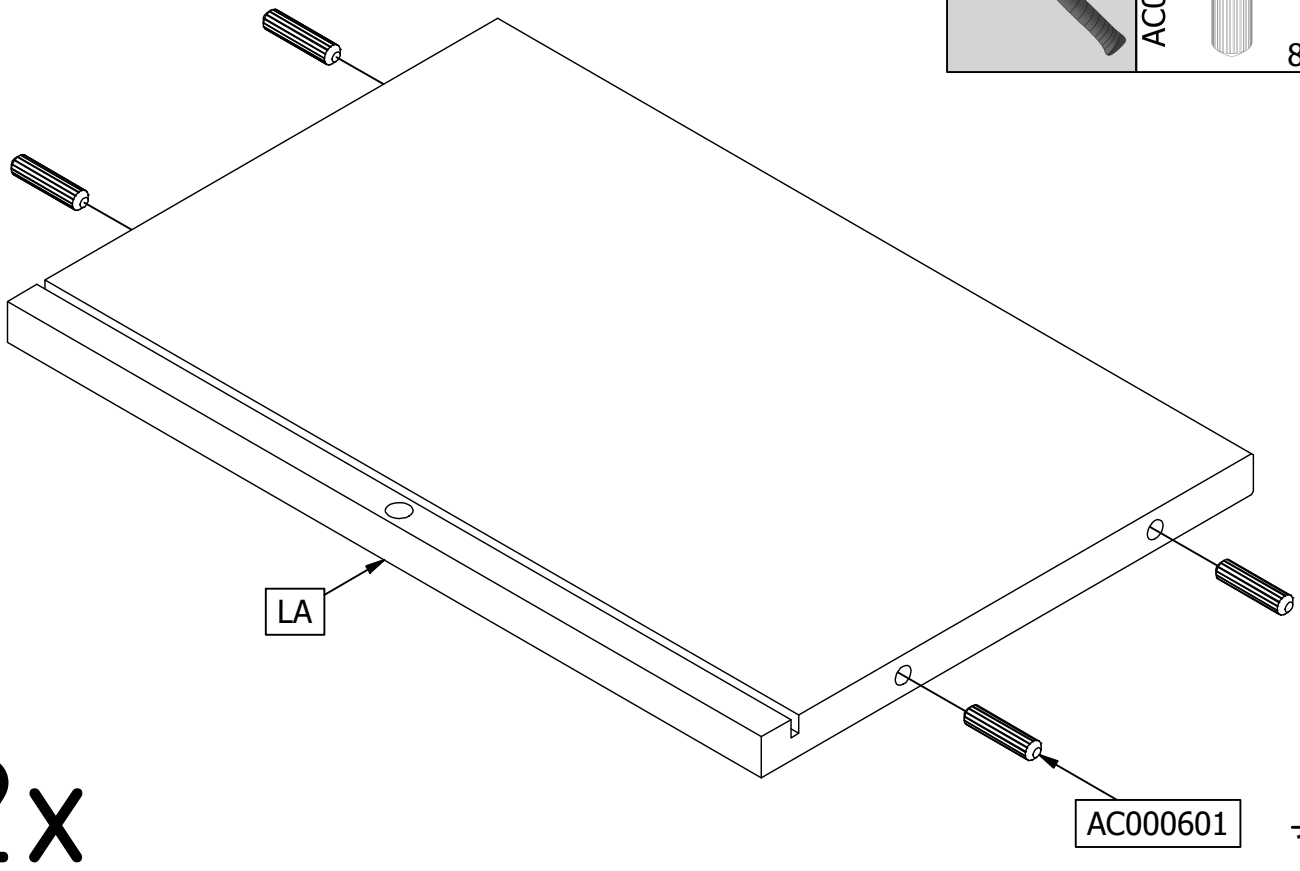

2x

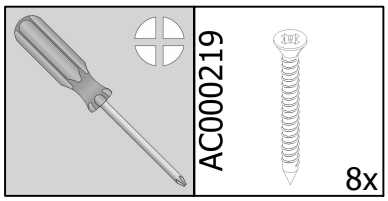

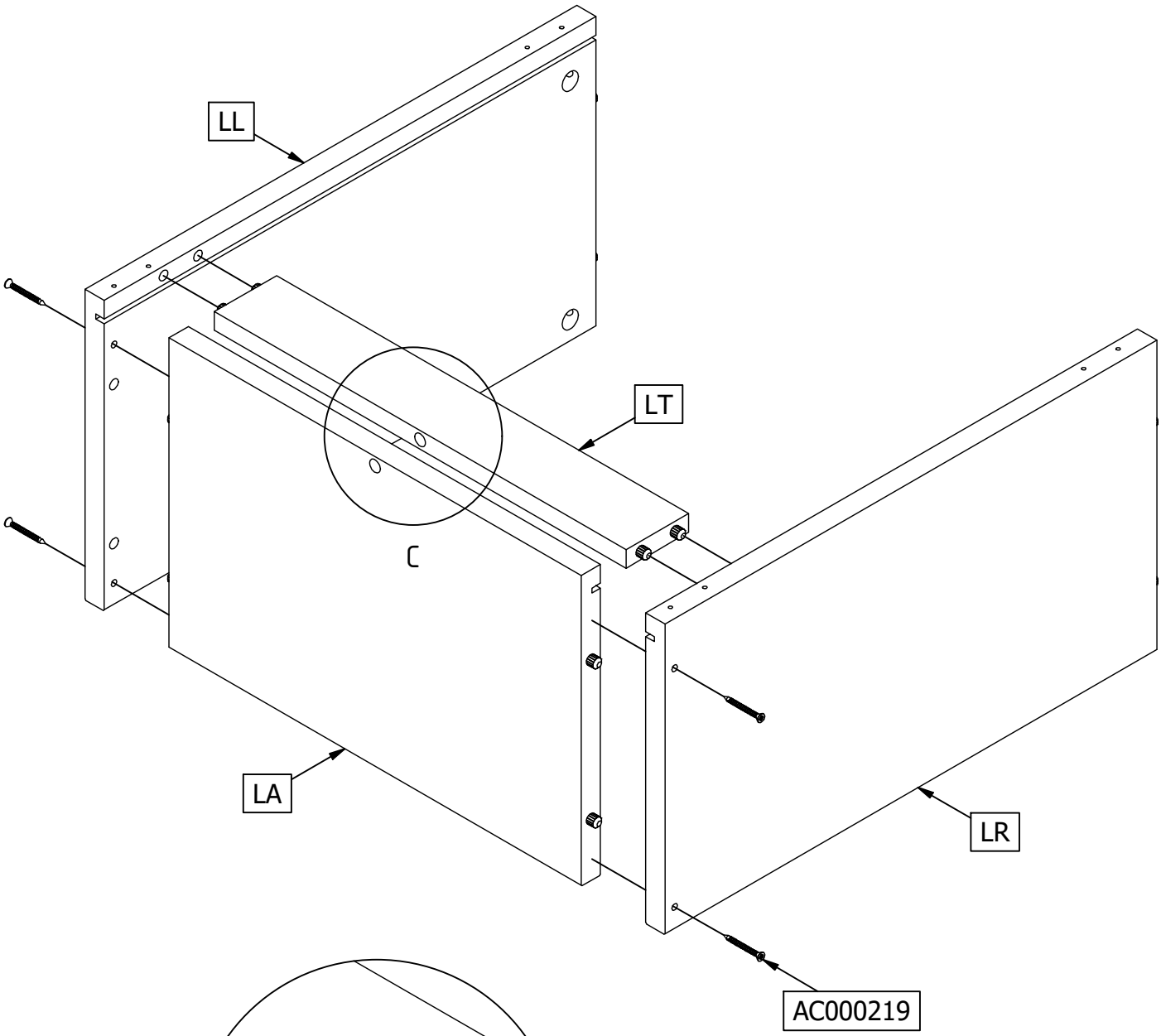

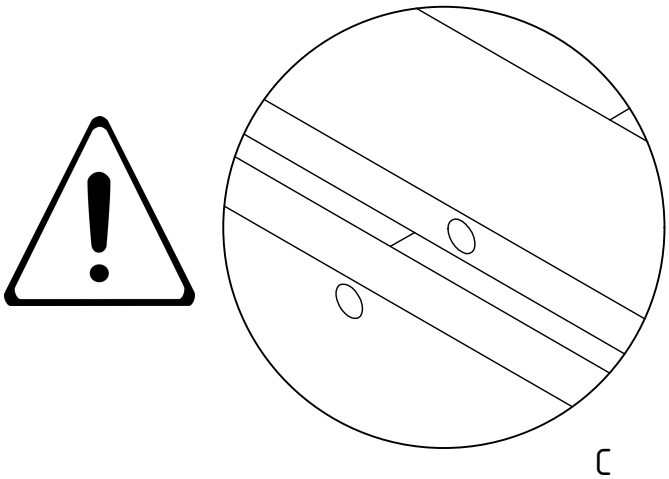

2x

12

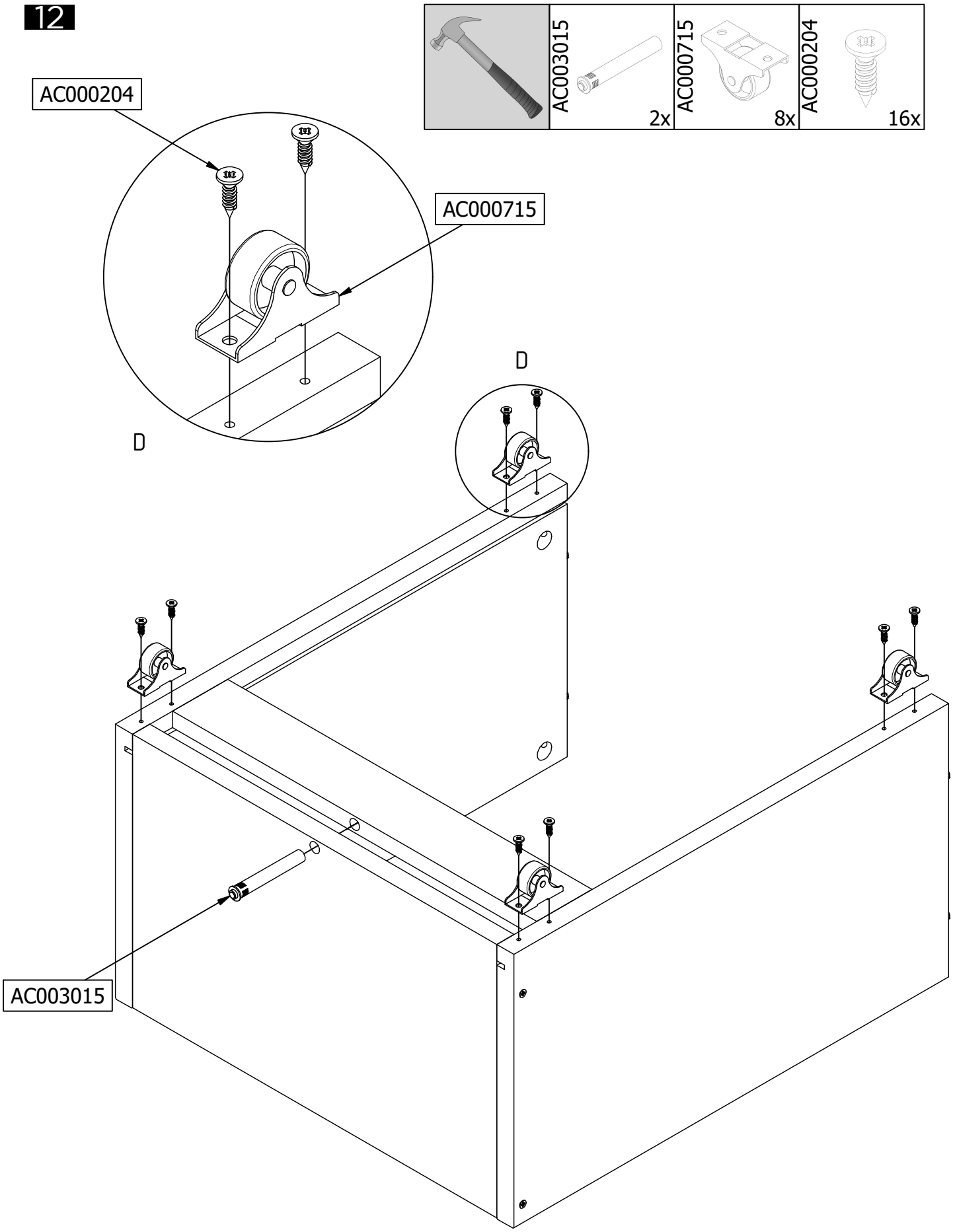
AC003015
2x
AC000715
8x
AC000204
16x
AC000204
AC000715
D
D
AC003015

2x

13

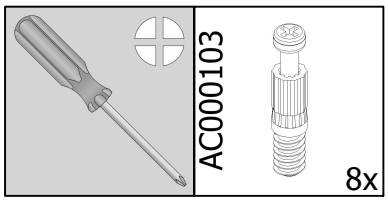

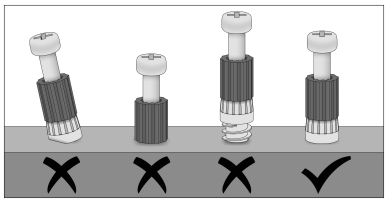

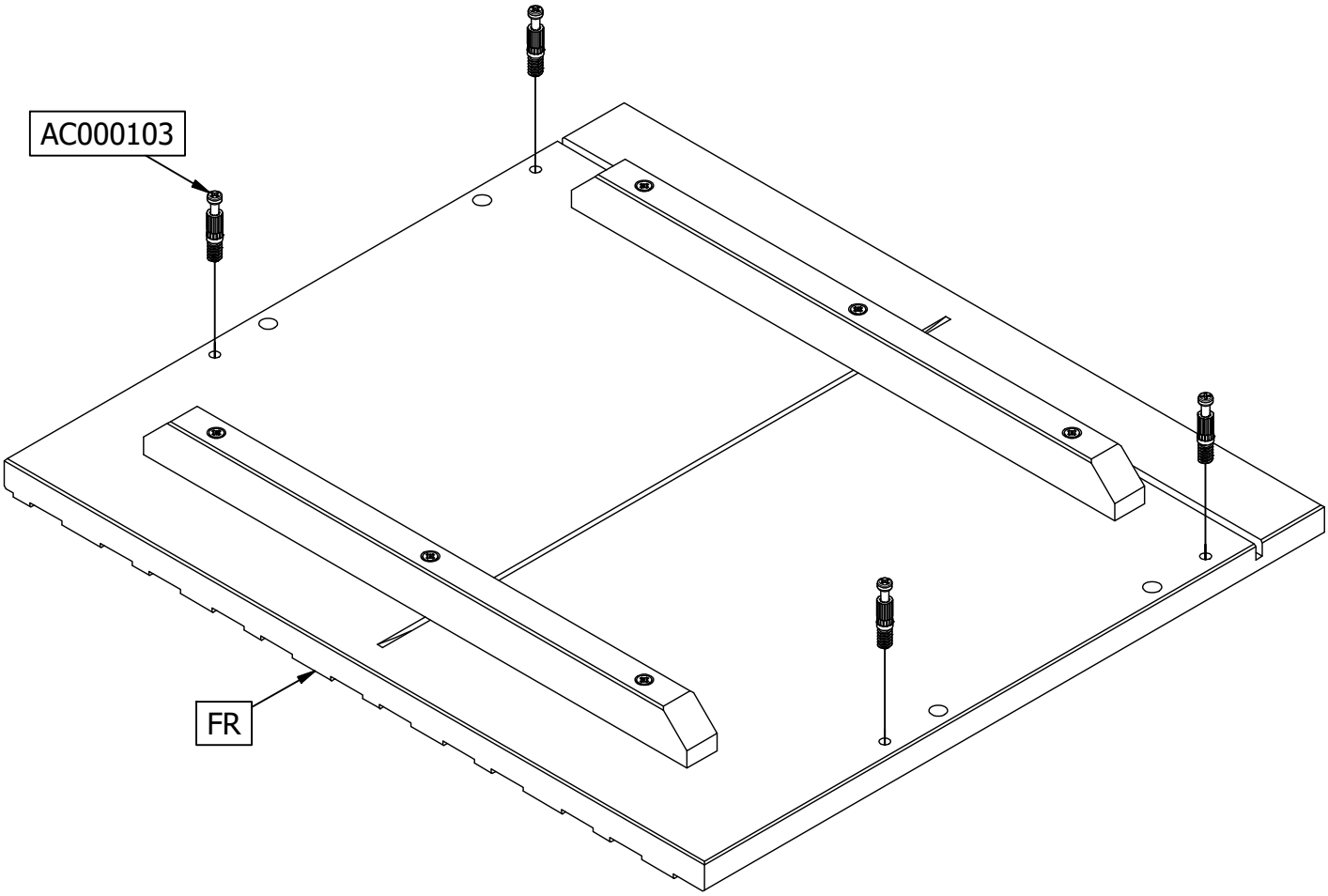

2x

14

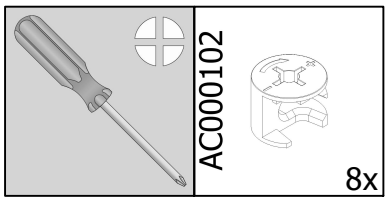

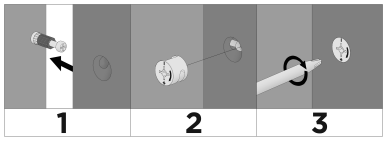

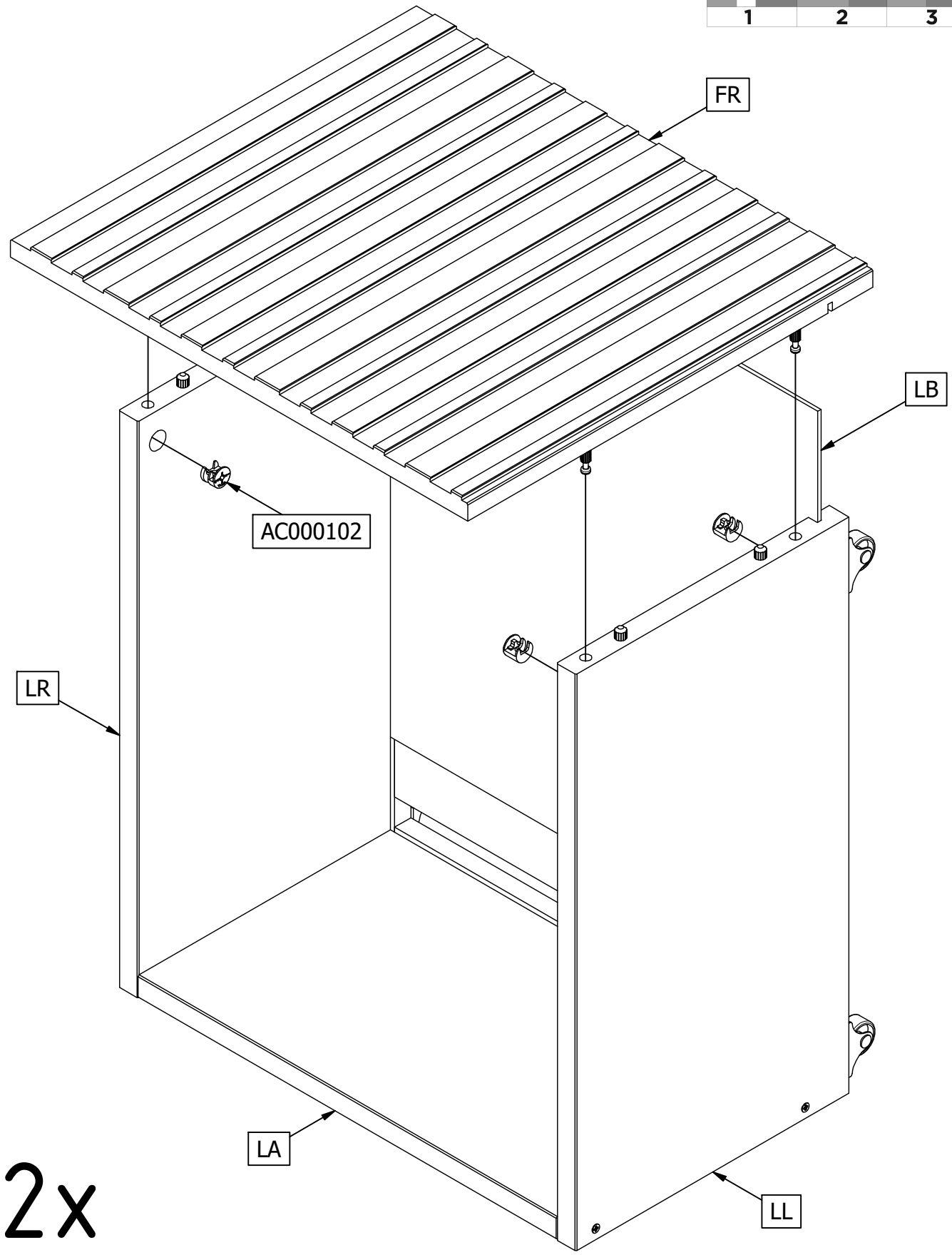

2x

15

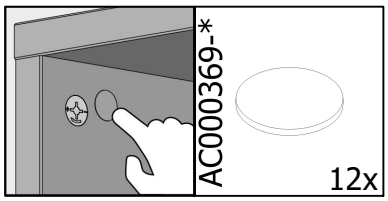

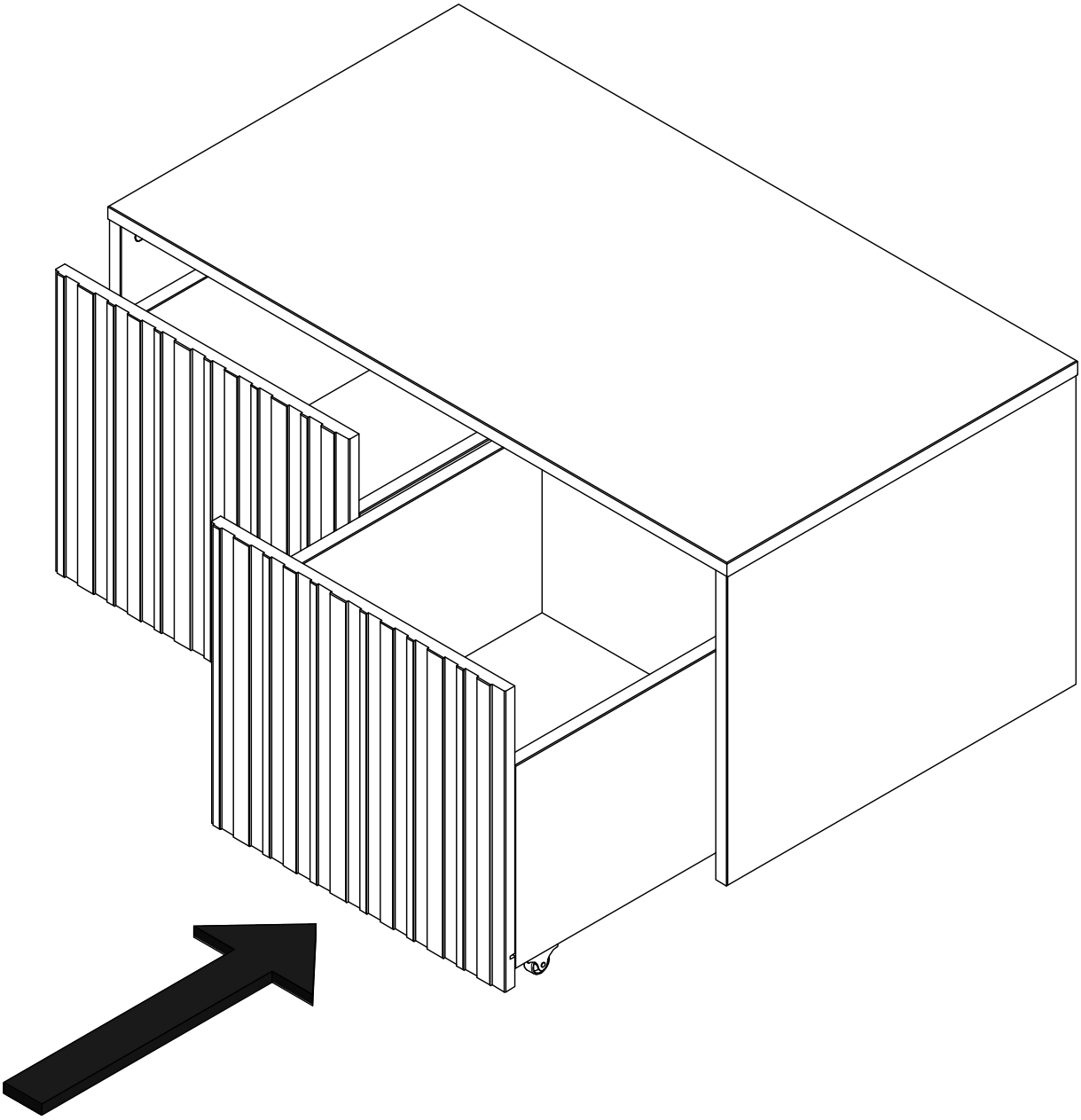

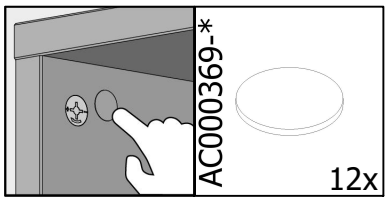

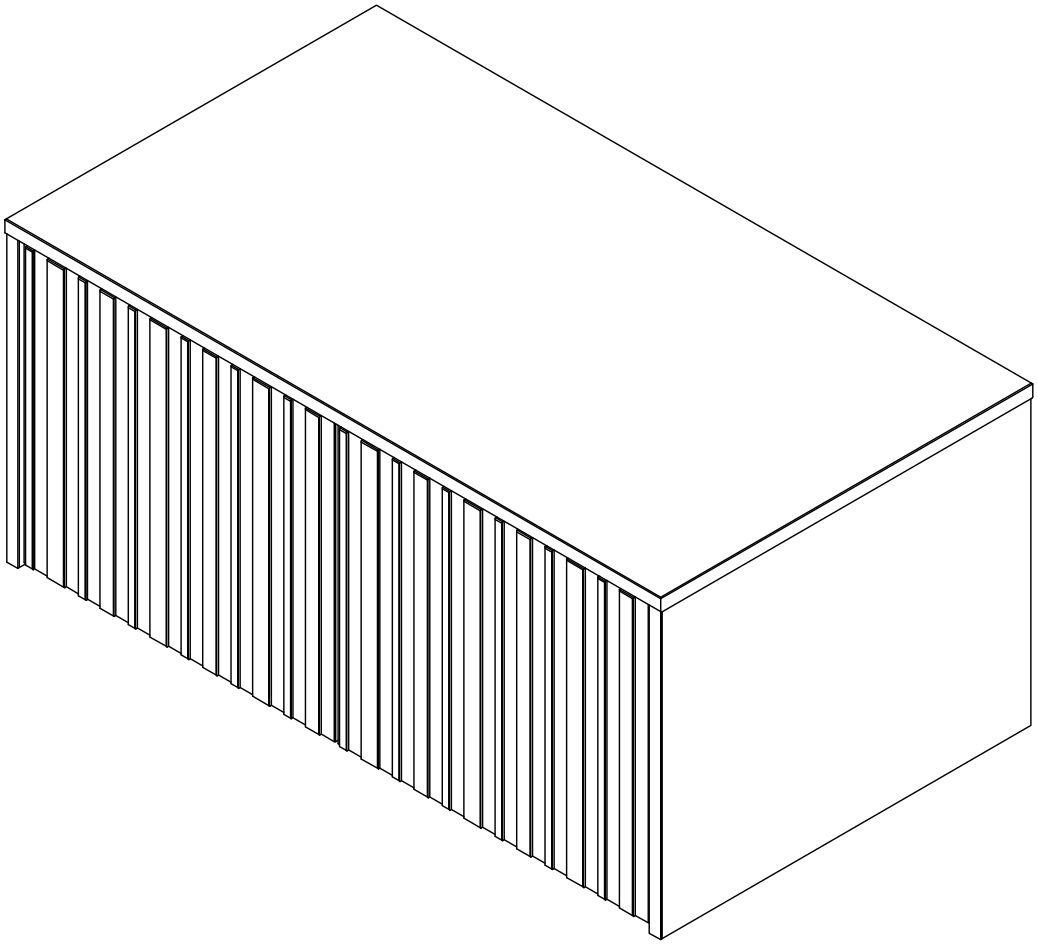

Bewaar deze handleiding • Please save this manual
Bitte bewahren Sie diese Montageanleitung • Merci de garder la notice de montage